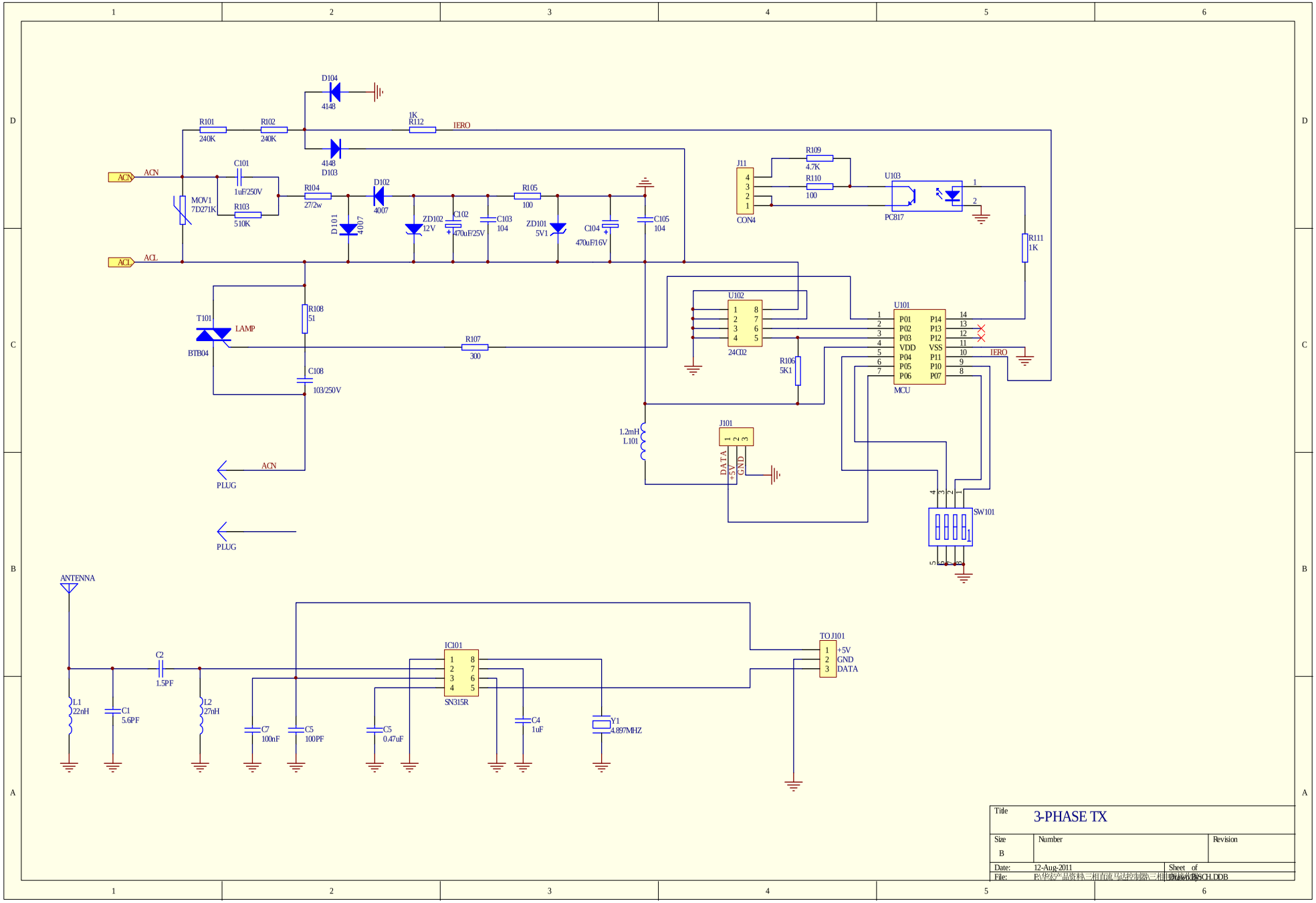

Title	3-PHASE TX		
Size B	Number		Revision
Date: 12-Aug-2011		Sheet of	
File: F:\华达产品资料\三相直流马达控制器\三相直流马达控制器.SCH.DDB			