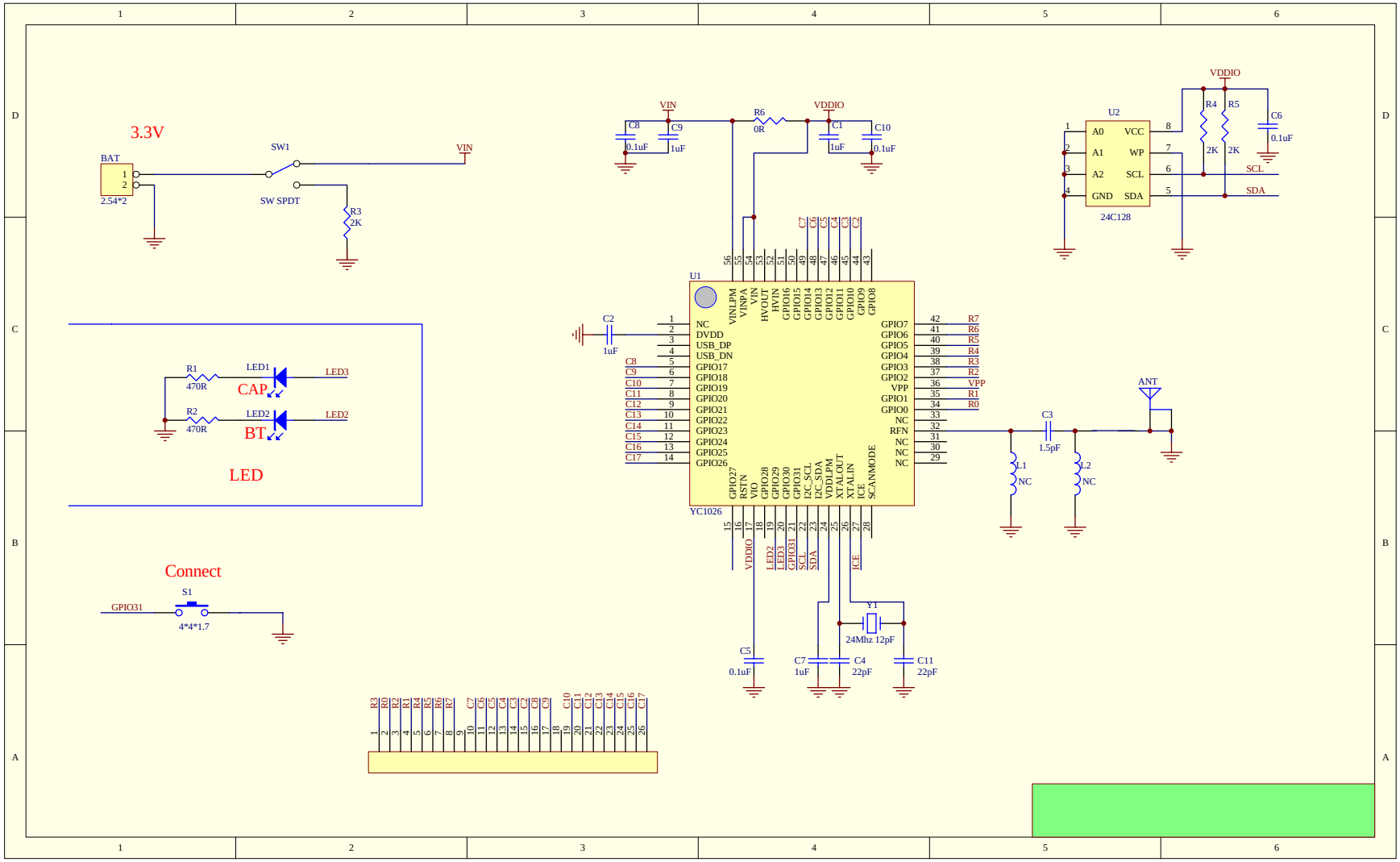
3.3V
BAT
2.54*2
SW1
SW SPDT
VIN
R3
2K
R1
470R
LED1
CAP
LED3
R2
470R
LED2
BT
LED2
LED
Connect
S1
GPIO31
4*4*1.7
VIN
C8
0.1uF
C9
1uF
R6
0R
VDDIO
C1
1uF
C10
0.1uF
U1
YC1026
C2
1uF
NC
DVDD
USB_DP
USB_DN
GPIO17
GPIO18
GPIO19
GPIO20
GPIO21
GPIO22
GPIO23
GPIO24
GPIO25
GPIO26
GPIO27
RSTN
VIO
GPIO28
GPIO29
GPIO30
GPIO31
I2C_SCL
I2C_SDA
VDDLPM
XTALOUT
XTALIN
ICE
SCANMODE
VINLPM
VINPA
VIN
HVOUT
HVIN
GPIO16
GPIO15
GPIO14
GPIO13
GPIO12
GPIO11
GPIO10
GPIO9
GPIO8
GPIO7
GPIO6
GPIO5
GPIO4
GPIO3
GPIO2
VPP
GPIO1
GPIO0
NC
RFN
NC
NC
NC
VDDIO
LED2
LED3
GPIO31
SCL
SDA
ICE
C5
0.1uF
C7
1uF
C4
22pF
Y1
24Mhz 12pF
C11
22pF
C3
1.5pF
L1
NC
L2
NC
ANT
VDDIO
U2
24C128
A0
A1
A2
GND
VCC
WP
SCL
SDA
R4
2K
R5
2K
C6
0.1uF
SCL
SDA