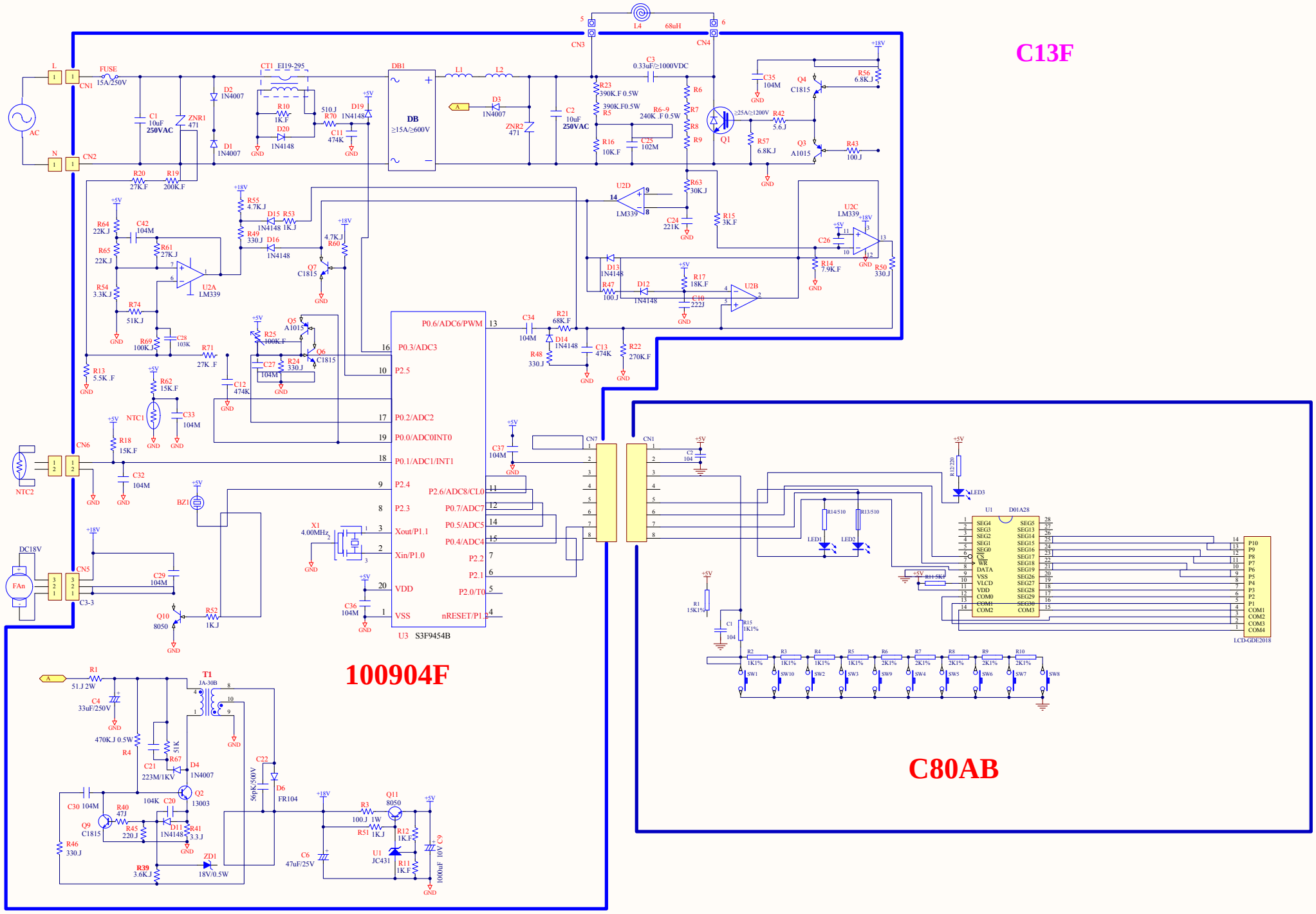
C13F
100904F
C80AB
AC
FUSE
15A/250V
CN1
CN2
CN3
CN4
CN5
CN6
CN7
L4
68uH
DB1
DB
≥15A/≥600V
CT1 EI19-295
U3 S3F9454B
U1 D01A28
LCD-GDE2018
NTC1
NTC2
BZ1
DC18V
FAn
T1
JA-30B
ZD1
18V/0.5W
U1
JC431
Q1
Q2
Q3
Q4
Q5
Q6
Q7
Q9
Q10
Q11
U2A
U2B
U2C
U2D
LM339
X1
4.00MHz
GND
+5V
+18V