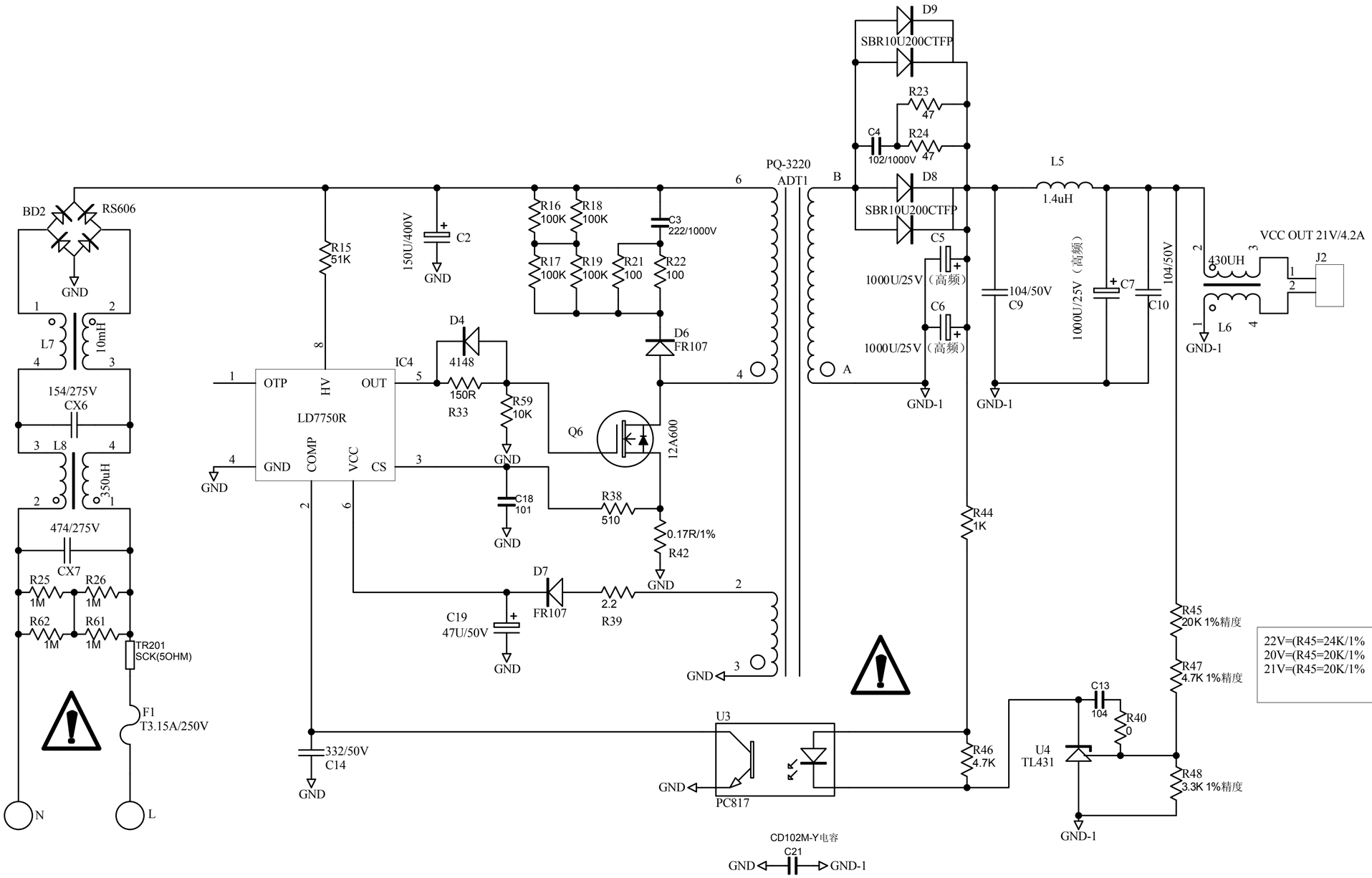

22V=(R45=24K/1% R47=3K/1%)
20V=(R45=20K/1% R47=3.3K/1%)
21V=(R45=20K/1% R47=4.7K/1%)

编号			第 版 第 次修改
名称	ADT9020电路图		第 页 共 页
绘制			东莞市漫步者科技有限公司
审核			
批准			