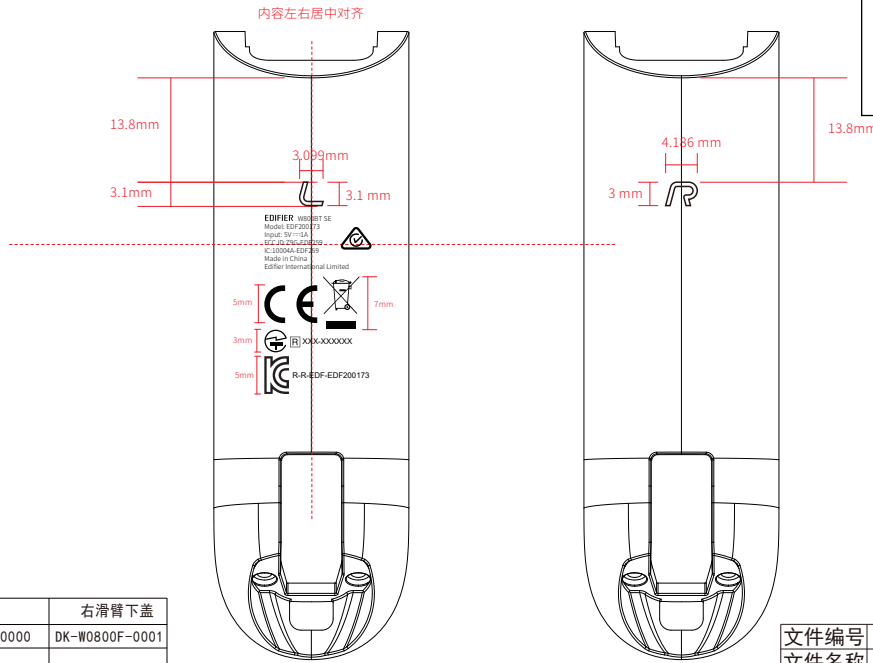

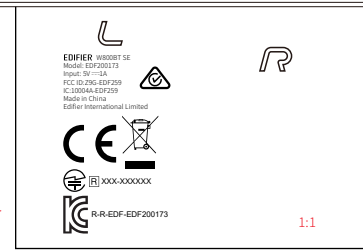

保密文件

密级：秘密

物料名称	左滑臂下盖	右滑臂下盖
物料编码	DK-W0800S-0000	DK-W0800F-0001
工艺要求	激光雕刻产品信息	激光雕刻R

素材背面有分左右（L和R），镭雕请对应左右

文件编号	EDF/EJ-TTZ-		版次 A0
文件名称	W800BT SE 激光雕刻产品信息出口		
绘　　制	何钰滢	2024-7-9	
审　　核			东莞市漫步者科技有限公司
批　　准			