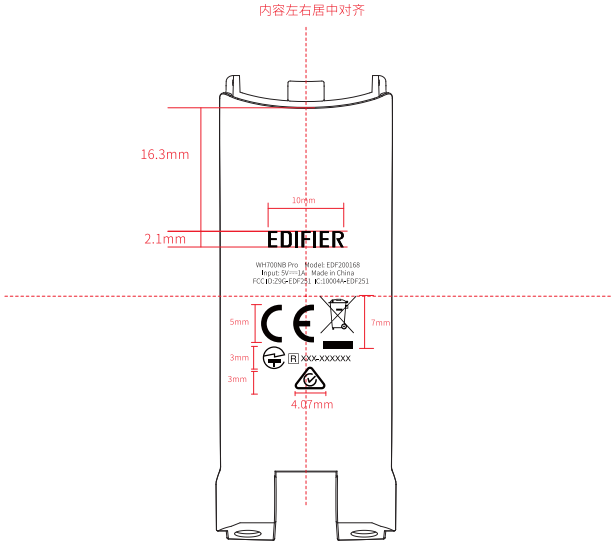

保密文件
密级：秘密

物料名称	左滑臂下盖
物料编码	DK-XXXXXX-0000
工艺要求	激光雕刻产品信息

文件编号	EDF/EJ-TTZ-		版次 A0
文件名称	WH700NB Pro激光雕刻产品信息		
绘　　制	方慧敏	2024-6-04	
审　　核			东莞市漫步者科技有限公司
批　　准			