IB-200-S3000H-xx
说明书S3000MKII简易版英法西德意葡荷波捷斯丹希腊瑞保罗15国语言/V1.1　V1.1：增加FCC ID号、DOC声明、无线产品工作频段和最大发射功率、
成型尺寸：105x146mm，展开尺寸：420x292mm
材质：128g铜版纸
工艺：四色正反面印刷，表面过哑油，扇形折+对折
蓝色为裁切线，红色为折线

保密
Confidential

英语 EN、法语 FR、西班牙语 ES、德语 DE、意大利语 IT、葡萄牙语 PT、荷兰语 NL、波兰语 PL、捷克语 CZ、斯洛伐克语 SK、丹麦语 DK、希腊语 GR、瑞典语 SV、保加利亚语 BG、罗马尼亚语 RO

EDIFIER®

# S3000MKII
## Active Speaker

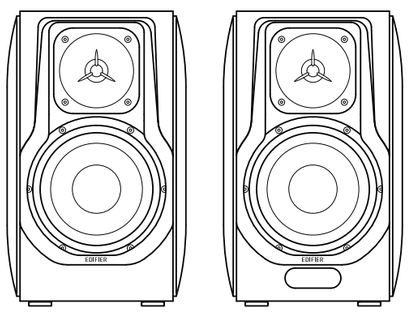

## — Quick Start Guide —


Manual Edition 1.1, November 2023
IB-200-S3000H-xx


For more information, please visit our website:
www.edifier.com

@Edifierglobal　@Edifier_Global　@Edifier_Global

**EDIFIER ConneX app**

Download on the App Store
GET IT ON Google Play


Model: EDF100078



Edifier International Limited
P.O. Box 6264
General Post Office
Hong Kong

Tel: +852 2522 6989
Fax: +852 2522 1989
www.edifier.com


© 2023 Edifier International Limited. All rights reserved.


Printed in China


NOTICE:
For the need of technical improvement and system upgrade, information contained herein may be subject to change from time to time without prior notice.
Products of EDIFIER will be customized for different applications. Pictures and illustrations shown on this manual may be slightly different from actual product. If any difference is found, the actual product prevails.

EN What's in the box?
FR Contenu de la boît
ES Contenido de la caja
DE Lieferumfang
IT Contenuto della confezione
PT Conteúdo da caixa
NL Wat zit er in de doos?
PL Zawartość pudełka
CZ Co je v krabičce?
SK Čo je v krabici?
DK Kassens indhold
GR Τι υπάρχει στο κουτί?
SV Vad finns i boxen?
BG Какво има в кутията?
RO Ce se află în cutie?

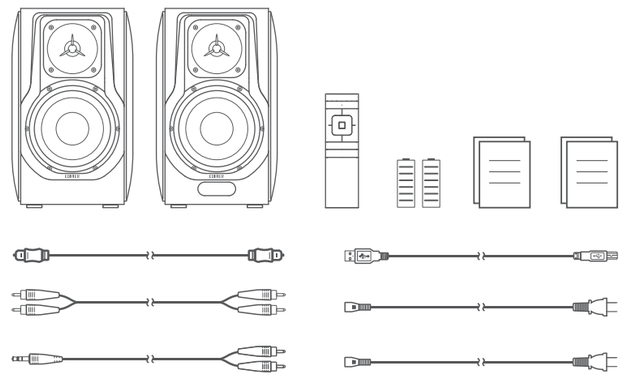

EN Cable connection
FR Connexion par câble
ES Conexión de cable
DE Kabelverbindung
IT Collegamento cavo
PT Conexão via cabo
NL Kabelverbinding
PL Złącze kablowe
CZ Připojení kabelu
SK Káblové pripojenie
DK Kabeltilslutning
GR Σύνδεση καλωδίου
SV Kabelanslutning
BG Кабелна връзка
RO Conexiune cablu

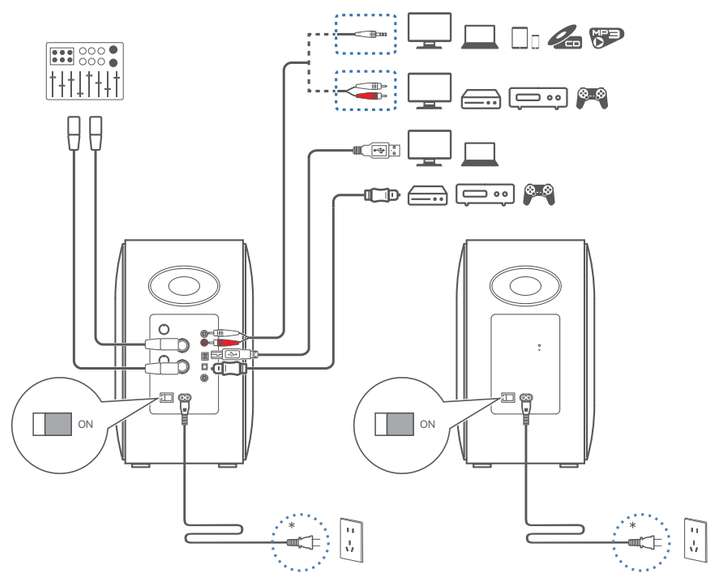


EN Source selection
FR Sélection de la source
ES Selección de fuente
DE Quellenauswahl
IT Selezione sorgente
PT Seleção de fonte
NL Bron selectie
PL Wybór źródła
CZ Výběr zdroje
SK Výber zdroja
DK Kildevalg
GR Επιλογή πηγής
SV Källval
BG Избор на източник
RO Selectare sursă

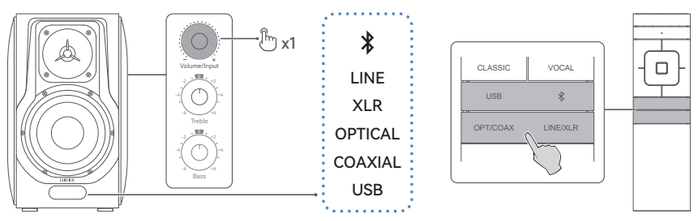


EN Bluetooth connection
FR Connexion Bluetooth
ES Conexión Bluetooth
DE Bluetooth-Kopplung
IT Connessione Bluetooth
PT Ligação Bluetooth
NL Bluetoothverbinding
PL Podłączanie Bluetooth
CZ Připojení Bluetooth
SK Pripojenie k Bluetooth
DK Bluetooth-forbindelse
GR Σύνδεση Bluetooth
SV Bluetooth-anslutning
BG Bluetooth връзка
RO Conexiune Bluetooth

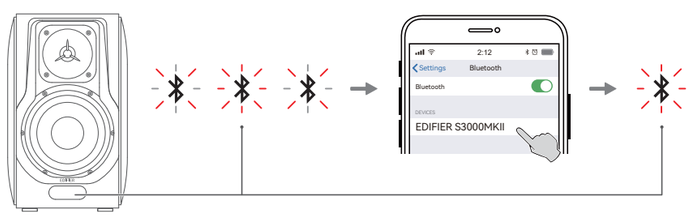


EN USB connection
FR Connexion USB
ES Conexión USB
DE USB-Anschluss
IT Collegamento USB
PT Conexão USB
NL USB-aansluiting
PL Złącze USB
CZ Připojení USB
SK Pripojenie cez rozhranie USB
DK USB-tilslutning
GR Σύνδεση USB
SV USB-anslutning
BG Връзка USB
RO Conexiune USB

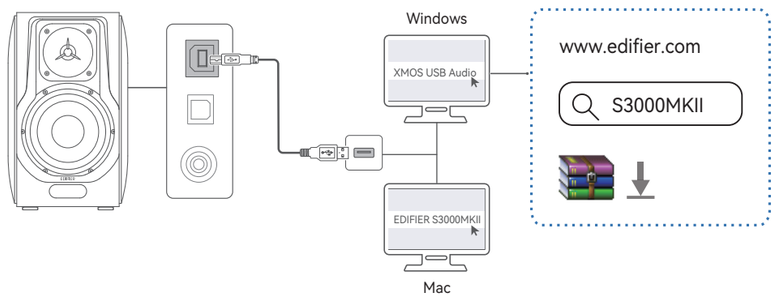


EN Play control
FR Contrôle de lecture
ES Control de reproducción
DE Abspielsteuerung
IT Controllo riproduzione
PT Controle de reprodução
NL Afspeelbediening
PL Sterowanie odtwarzania
CZ Ovladač přehrávání
SK Ovládanie prehrávania
DK Afspilningskontrol
GR Έλεγχος αναπαραγωγής
SV Uppspelningskontroll
BG Управление на възпроизвеждането
RO Control redare

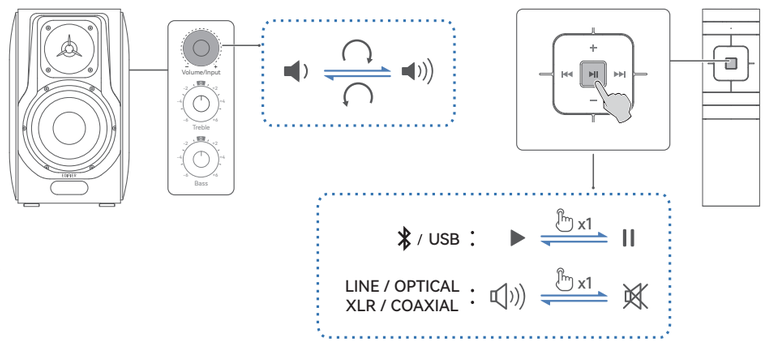


EN Sound effects
FR Effets sonores
ES Efectos de sonido
DE Soundeffekte
IT Effetti sonori
PT Efeitos sonoros
NL Geluidseffecten
PL Efekty dźwiękowe
CZ Zvukové efekty
SK Zvukové efekty
DK Lydeffekter
GR Ηχητικά εφέ
SV Ljudeffekter
BG Звукови ефекти
RO Efecte sonore

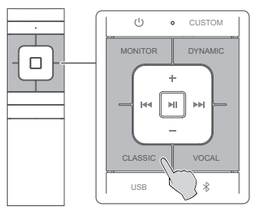


EN Standby & wake-up
FR Veille et réactivation
ES Espera y activación
DE Standby & Wecken
IT Standby e riattivazione
PT Em espera e despertar
NL Stand-by en wakker worden
PL Tryb gotowości i budzenie
CZ Pohotovostní režim a vzbuzení
SK Pohotovostný režim a prebudenie
DK Standby og vækning
GR Αναμονή και αφύπνιση
SV Standby och väckning
BG Режим на готовност и събуждане
RO În așteptare și la trezire

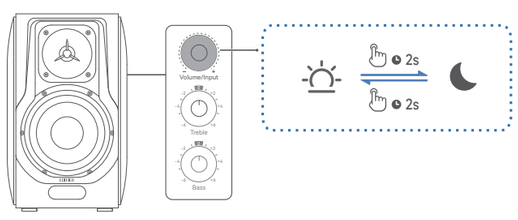


EN Battery replacement
FR Remplacement de la pile
ES Sustitución de batería
DE Batterieaustausch
IT Sostituzione della batteria
PT Substituição da bateria
NL De batterij vervangen
PL Wymiana baterii
CZ Výměna baterie
SK Výmena batérie
DK Udskiftning af batteri
GR Αντικατάσταση μπαταρίας
SV Batteribyte
BG Смяна на батерията
RO Înlocuirea bateriei

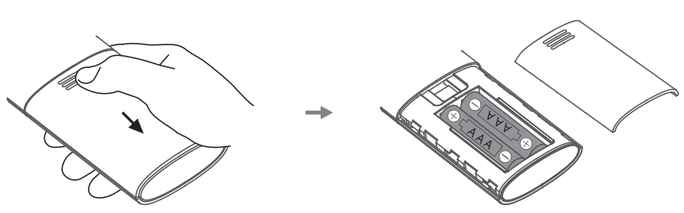


EN Total output power: L/R (Treble): 8W+8W, L/R (Mid-range and bass): 120W+120W　Frequency response: 38Hz-40kHz
FR Puissance totale de sortie : G/D (Aigus) : 8 W+8 W, G/D (Moyens et basses) : 120 W+120 W　Réponse en fréquence : 38 Hz-40 kHz
ES Potencia total de salida: I/D (Agudos): 8W+8W, I/D (Medios y bajos): 120W+120W　Respuesta de frecuencia: 38Hz-40kHz
DE Gesamt-Ausgangsleistung: L/R (Hochtöne): 8W+8W, L/R (Mittel-und Tieftonbereich): 120W+120W　Frequenzgang: 38Hz-40kHz
IT Potenza di uscita totale: S/D (Alti): 8W+8W, S/D (Gamma media e basso): 120W+120W　Risposta in frequenza: 38Hz-40kHz
PT Potência de saída total: E/D (Agudos): 8W+8W, E/D (Médio alcance e graves): 120W+120W　Resposta de frequência: 38Hz-40kHz
NL Totaal uitgaand vermogen: L/R (hoge tonen): 8W+8W, L/R (midden en lage tonen): 120W+120W　Frequentiebereik: 38Hz-40kHz
PL Całkowita moc wyjściowa: L/R (wysokie dźwięki): 8W+8W, L/R (zakres środkowy i basy): 120W+120W　Pasmo przenoszenia: 38Hz-40kHz
CZ Celkový výstupní výkon: L/P (vysokých tónů): 8W+8W, L/P (střední rozsah a basy): 120W+120W　Kmitočtová charakteristika: 38Hz-40kHz
SK Celkový výstupný výkon: Ľavý/Pravý (výšky): 8W+8W, Ľavý/Pravý (stredné tóny a basy): 120W+120W　Frekvenčná odozva: 38Hz-40kHz
DK Udgangseffekt i alt: V/H (diskant): 8W+8W, V/H (mellemtoner og bas): 120W+120W　Frekvensgang: 38Hz-40kHz
GR Συνολική ισχύς εξόδου: L/R (πρίμα): 8W+8W, L/R (μεσαίες εμβέλειας και μπάσα): 120W+120W　Απόκριση συχνότητας: 38Hz-40kHz
SV Total utefflet: V/H (diskant): 8W+8W, V/H (mellanregister och bas): 120W+120W　Frekvenssvar: 38Hz-40kHz
BG Обща изходна мощност: Ляв/Дясна (високи честоти): 8W+8W, Ляв/Дясна (средни и баси): 120W+120W　Честотен обхват: 38Hz-40kHz
RO Putere totală de ieșire: L/R (înalte): 8W+8W, L/R (gama medii și joase): 120W+120W　Răspuns în frecvență: 38Hz-40kHz

EN Note:
• Images are for illustrative purposes only and may differ from the actual product.
• The bundled USB connecting cable is for audio streaming only. Do not use it for device charging.
• For the need of technical improvement and system upgrade, information and specifications contained herein may be slightly different from actual product. If any difference is found, the actual product prevails.
FR Remarque :
• Les images utilisées servent de référence uniquement, et peuvent ne pas correspondre au produit.
• Le câble de raccordement USB fourni sert uniquement à la diffusion audio. Ne pas l'utiliser pour charger l'appareil.
• Les informations et spécifications contenues dans ce document peuvent varier légèrement par rapport au produit réel, car nous apportons constamment des améliorations techniques et système à nos produits. Si aucune différence n'est trouvée, le produit réel prévaut.
ES Nota:
• Las imágenes aparecen con un fin meramente ilustrativo y pueden variar del producto final.
• El cable de conexión USB incluido es solamente para emisión de audio. No lo use para cargar el dispositivo.
• Por motivos de mejora técnica y actualización del sistema, la información y especificaciones aquí contenidas pueden ser ligeramente distintas al producto real. Si se encuentra alguna diferencia, prevalece el producto real.
DE Hinweis:
• Die Abbildungen dienen ausschließlich zur Veranschaulichung und können vom tatsächlichen Produkt abweichen.
• Das mitgelieferte USB-Verbindungskabel ist nur für Audio-Streaming vorgesehen. Verwenden Sie es nicht zum Aufladen des Geräts.
• Aufgrund notwendiger technischer Verbesserungen und Systemaktualisierungen können die hierin enthaltenen Informationen und Spezifikationen sich jederzeit vom tatsächlichen Produkt unterscheiden. Bei vorhandenem Unterschied ist das tatsächliche Produkt maßgeblich.
IT Nota:
• Le immagini sono solo a scopo illustrativo e possono differire dal prodotto reale.
• Il cavo di collegamento USB in dotazione è destinato esclusivamente allo streaming audio. Non utilizzarlo per effettuare la ricarica del dispositivo.
• Per via di miglioramenti tecnici e di aggiornamenti del sistema, le informazioni e le specifiche contenute nel presente documento potrebbero differire leggermente dal prodotto. In caso di eventuali differenze, prevale il prodotto reale.
PT Nota:
• As imagens são apenas ilustrativas e podem diferir do produto real.
• O cabo de conexão USB incluído funciona apenas para reprodução de áudio. Não o utilize para carregar o dispositivo.
• Para a necessidade de melhoramento técnico e atualização do sistema, as informações e especificações aqui contidas podem ser ligeiramente diferentes do produto real. Se for encontrada qualquer diferença, prevalece o produto real.
NL Opmerking:
• Afbeeldingen dienen alleen ter illustratie en kunnen afwijkend zijn van het werkelijke product.
• De meegeleverde USB-kabel is alleen bedoeld voor het streamen van audio. Gebruik deze niet om apparaten op te laden.
• De informatie en specificaties die hier zijn verwerkt kunnen door een technische verbetering of systeemupgrade lichtjes afwijken van het werkelijke product. Indien een verschil wordt gevonden, prevaleert het werkelijke product.
PL Uwaga:
• Rysunki służą tylko dla celów ilustracyjnych i mogą różnić się od rzeczywistego produktu.
• Wchodzący w skład kompletu kabel połączeniowy USB służy wyłącznie do strumieniowego przesyłania dźwięku. Nie należy go używać do ładowania baterii urządzenia.
• Ze względu na potrzebę poprawy technicznej i aktualizacji systemu informacje i specyfikacje zawarte w niniejszym dokumencie mogą nieco różnić się od rzeczywistego produktu. W przypadku wykrycia różnicy obowiązuje rzeczywisty produkt.
CZ Poznámka:
• Obrázky jsou jen pro ilustraci a mohou se lišit od skutečného výrobku.
• Dodaný propojovací kabel USB je pouze ke streamování audia. Nepoužívejte k nabíjení zařízení.
• V případě potřeby technického vylepšení a upgradu systému se mohou informace a specifikace obsažené zde mírně lišit dle vlastního produktu. Pokud naleznete nějaké odlišnosti, řiďte se vlastním produktem.
SK Poznámka:
• Obrázky sú len na porovnanie a môžu sa líšiť od skutočného výrobku.
• Priložený pripojovací kábel USB je určený len na streamovanie zvuku. Nepoužívajte ho na nabíjanie zariadenia.
• Z dôvodu potreby technického zlepšenia a aktualizácie systému sa informácie a špecifikácie uvedené v tomto dokumente môžu mierne líšiť od skutočného produktu. V prípade zisteného rozdielu, prevažuje skutočný výrobok.
DK Bemærk:
• Billederne er kun til illustrerende formål og kan afvige fra det egentlige produkt.
• Det medfølgende USB-tilslutningskabel er kun til lydstreaming. Må ikke bruges til opladning af enhed.
• Oplysningerne og specifikationerne i dokument kan variere fra det faktiske produkt som følge af tekniske forbedringer og systemopgraderinger. I tilfælde af forskelle gælder det faktiske produkt.
GR Σημείωση:
• Οι εικόνες είναι μόνο επεξηγηματικές και ενδέχεται να διαφέρουν από το πραγματικό προϊόν.
• Το παρεχόμενο καλώδιο σύνδεσης USB προορίζεται μόνο για ροή ήχου. Μην το χρησιμοποιείτε για τη φόρτιση της συσκευής.
• Για την ανάγκη τεχνικής βελτίωσης και αναβάθμισης του συστήματος, οι πληροφορίες και οι προδιαγραφές που περιέχονται στο παρόν ενδέχεται να διαφέρουν ελαφρώς από το πραγματικό προϊόν. Εάν βρεθεί κάποια διαφορά, υπερισχύει το πραγματικό προϊόν.
SV Notera:
• Bilderna är endast illustrerande och kan skilja sig från den verkliga produkten.
• Den förpackade USB-anslutningskabeln är endast till för ljudströmning. Använd inte den för att ladda enheter.
• För behovet av tekniska förbättringar och systemuppgraderingar, kan informationen och specifikationerna häri skilja sig något från den faktiska produkten. Om någon skillnad upptäcks är det den faktiska produkten som råder.
BG Забележка:
• Изображенията са само с илюстративна цел и може да се различават от действителния продукт.
• Доставеният в комплекта USB свързващ кабел е само за аудио стрийминг. Не го използвайте за зареждане на устройства.
• Поради необходимостта от техническо усъвършенстване и надграждане на системата, информацията и спецификациите, съдържащи се тук, може да се различават леко от действителния продукт. Ако се установи разлика, предимство има действителният продукт.
RO Notă:
• Imaginile sunt doar în scop ilustrativ și pot fi diferite de produsul real.
• Cablul de conectare USB inclus este doar pentru streaming audio. Nu-l utilizați pentru încărcarea dispozitivului.
• Din nevoia de îmbunătățire tehnică și de actualizare a sistemului, informațiile și specificațiile conținute în acest document pot fi ușor diferite de produsul real. Dacă se constată vreo diferență, prevalează produsul real.

EN Note:
* Power input: 100-240V~ 50/60Hz　* This plug type is meant for illustration purpose only.
• Power on: Switch the main power buttons on the rear panels to "ON".　• Power off: Switch the main power buttons to "OFF".
FR Remarque :
* Alimentation secteur : 100-240 V~ 50/60 Hz　* Le type de prise illustré fait office d'illustration seulement.
• Allumer : Mettez le bouton d'alimentation principale du panneau arrière sur « ON ».
• Éteindre : Faites basculer le bouton d'alimentation principale sur « OFF ».
ES Nota:
* Alimentación: 100-240 V~ 50/60 Hz　* Este tipo de conector solamente tiene una finalidad ilustrativa.
• Encendido: Ponga los botones de encendido de los paneles posteriores en "ON".　• Apagado: Ponga los botones de encendido en "OFF ".
DE Hinweis:
* Netzeingang: 100-240 V~ 50/60 Hz　* Dieser Steckertyp dient nur zur Veranschaulichung.
• Einschalten: Schalten Sie die Hauptschalter auf der Rückseite auf „ON".　• Ausschalten: Schalten Sie den Hauptnetzschalter auf „OFF".
IT Nota:
* Ingresso di alimentazione: 100-240 V~ 50/60 Hz　* Questo tipo di spina è inteso solo a scopo esemplificativo.
* Accensione: Posizionare i pulsanti di alimentazione principale sui pannelli posteriori su "ON".
* Spegnimento: Posizionare i pulsanti di alimentazione principale su "OFF".
PT Nota:
* Entrada de energia: 100-240V~ 50/60Hz　* Este tipo de conector é utilizado somente para fins de ilustração.
• Ligar: Mude os botões principais de energia nos painéis traseiros para "ON".　• Desligar: Mude os botões de energia principal para "OFF".
NL Opmerking:
* Ingaand vermogen: 100-240V~ 50/60Hz　* Dit type stekker is alleen bestemd voor illustratieve doeleinden.
• Aan zetten: Schakel de hoofdvoedingsknoppen op de achterpanelen over naar de "ON"-stand.　• Uit zetten: Stel de aan/uit-knop in op "OFF".
PL Uwaga:
* Wejście zasilania: 100-240 V~ 50/60 Hz　* Wtyczkę tego rodzaju przedstawiono wyłącznie w celach poglądowych.
• Włączanie zasilania: Główne przyciski zasilania na tylnych panelach przełącz do pozycji „ON".
• Wyłączanie zasilania: Przełącz główny przyciski zasilania na „OFF".
CZ Poznámka:
• Příkon: 100-240V~ 50/60Hz　* Tento typ zástrčky je pouze ilustrační.
• Zapnutí: Tlačítka napájení na zadních panelech přepněte do polohy „ON".　• Vypnutí: Tlačítko hlavního vypínače přepněte do polohy „OFF".
SK Poznámka:
• Príkon: 100 - 240V~ 50/60Hz　* Tento typ zástrčky je určený len na ilustračné účely.
• Zapnúť napájanie: Hlavné vypínače na zadnom paneli prepnite do polohy „ON".　• Vypnúť napájanie: Hlavné vypínače prepnite do polohy „OFF".
DK Bemærk:
* Strømindput: 100-240 V~, 50/60 Hz　* Stiktypen er kun til illustrativ brug.
• Tænd: Sæt tænd/sluk-knappen på bagpanelet i stillingen "ON".　• Sluk: Sæt tænd/sluk-knappen i stillingen "OFF".
GR Σημείωση:
* Είσοδος ισχύος: 100-240V~ 50/60Hz　* Αυτός ο τύπος βύσματος χρησιμοποιείτε μόνο για λόγους απεικόνισης.
• Ενεργοποίηση: Θέστε τα κύρια κουμπιά τροφοδοσίας στους πίσω πίνακες στη θέση "ON".
• Απενεργοποίηση: Θέστε το κύριο κουμπί λειτουργίας στη θέση "OFF".
SV Notera:
* Strömmatning: 100-240V~ 50/60Hz　* Denna kontakttyp är endast avsedd som illustration.
• Strömmen: Tryck strömknappen på baksidan till "ON".　• Strömmen: Växla huvudströmbrytaren till "OFF".
BG Забележка:
* Захранване: 100-240V~ 50/60Hz　* Този тип щепсел е предназначен само за илюстрация.
• Включване на захранването: Превключете главния бутон за захранване на задния панел на „ON".
• Изключване на захранването: Превключете главния бутон за захранване на „OFF".
RO Notă:
* Intrare alimentare: 100-240V~ 50/60Hz　* Acest tip de fișă este prezentat doar în scop ilustrativ.
• Pornire: Comutați butoanele principale de alimentare de pe panourile din spate la „ON".　• Oprire: Comutați butoanele principale de alimentare la „OFF".

EN Bluetooth connection
FR Connexion Bluetooth
ES Conexión Bluetooth
DE Bluetooth-Kopplung
IT Connessione Bluetooth
PT Ligação Bluetooth
NL Bluetoothverbinding
PL Podłączanie Bluetooth
CZ Připojení Bluetooth
SK Pripojenie k Bluetooth
DK Bluetooth-forbindelse
GR Σύνδεση Bluetooth
SV Bluetooth-anslutning
BG Bluetooth връзка
RO Conexiune Bluetooth

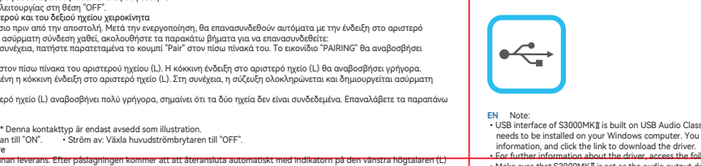


EN Battery replacement
FR Remplacement de la pile
ES Sustitución de batería
DE Batterieaustausch
IT Sostituzione della batteria
PT Substituição da bateria
NL De batterij vervangen
PL Wymiana baterii
CZ Výměna baterie
SK Výmena batérie
DK Udskiftning af batteri
GR Αντικατάσταση μπαταρίας
SV Batteribyte
BG Смяна на батерията
RO Înlocuirea bateriei

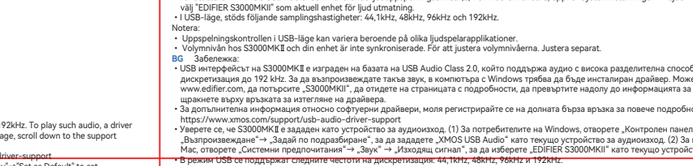


EN Note:
* USB interface of S3000MKII is built on USB Audio Class 2.0, which supports high-resolution audio with sample rate up to 192kHz. To play such audio, a driver needs to be installed on your Windows computer. You can visit www.edifier.com, search for "S3000MKII", go to its detail page, scroll down to the support information, and click the link to download the driver.
* Make sure that S3000MKII is set as the audio output device. (1) For Windows users, access "Control Panel"→"Sound"→"Play"→"Set as Default" to set "XMOS USB Audio" as the current audio output device. (2) For Mac users, access "System Preferences"→"Sound"→"Output" to select "EDIFIER S3000MKII" as the current audio output device.
• In USB mode, the following sample rates are supported: 44.1kHz, 48kHz, 96kHz, and 192kHz.
Note:
• The play control in USB mode may vary depending on different audio player applications.
• The volume levels of S3000MKII and your device are not synchronized. To adjust the volume levels, adjust separately.
FR Remarque :
• L'interface USB du S3000MKII est utilise la technologie USB Audio Class 2.0, qui prend en charge l'audio haute résolution avec une fréquence d'échantillonnage allant jusqu'à 192 kHz. Pour lire ce type de contenu audio, un pilote doit être installé sur votre ordinateur Windows. Visitez www.edifier.com, recherchez « S3000MKII » pour accéder à sa page de détails, faites défiler jusqu'aux informations de support et cliquez sur le lien pour télécharger le pilote.
• Pour en savoir plus sur le pilote logiciel, rendez-vous sur le lien ci-dessous pour obtenir des détails: https://www.xmos.com/support/usb-audio-driver-support
• Assurez-vous que le S3000MKII est défini comme périphérique de sortie audio. (1) Pour les utilisateurs Windows, accédez à « Panneau de contrôle » → « Son » → « Lecture » → « Définir comme défaut » pour définir « XMOS USB Audio » comme périphérique de sortie audio actuel. (2) Si vous êtes un utilisateur Mac, ouvrez « Préférences système » → « Son » → « Sortie » pour sélectionner « EDIFIER S3000MKII» comme périphérique de lecture actuel.
• En mode USB, les taux d'échantillonnage suivants sont pris en charge : 44,1 kHz, 48 kHz, 96 kHz, et 192 kHz.
Remarque :
• Le contrôle de lecture audio en mode USB varie en fonction des différentes applications de lecture audio.
• Les niveaux de volume de S3000MKII et de votre appareil ne sont pas synchronisés. Pour ajuster les niveaux de volume, faites-le individuellement.
ES Nota:
• La interfaz USB del S3000MKII está basada en USB Clase Audio 2.0, que soporta sonido de alta resolución con una tasa de muestreo de hasta 192kHz. Para reproducir este tipo de sonido, es necesario instalar un controlador en su ordenador Windows. Puede visitar www.edifier.com, buscar "S3000MKII", ir a la página de detalles, bajar a la información de soporte, y pulsar el vínculo para descargar el controlador.
• Para obtener más información sobre el software del controlador, inicie sesión en el siguiente enlace: https://www.xmos.com/support/usb-audio-driver-support
• Asegúrese de que el S3000MKII se establezca como dispositivo de salida audio. (1) Para usuarios de Windows, acceda a "Panel de control" → "Sonido" → "Reproducir" → "Establecer como predeterminado" para establecer "XMOS USB Audio" como dispositivo de salida de sonido actual. (2) Para usuarios de Mac, abra la pestaña "Preferencias del sistema" → "Sonido" → "Salida" para seleccionar "EDIFIER S3000MKII" como dispositivo de salida de audio actual.
• En modo USB se soportan las siguientes tasas de muestreo: 44,1kHz, 48kHz, 96kHz, y 192kHz.
Nota:
• El control de reproducción en modo USB puede variar, según las distintas aplicaciones de reproductor de sonido.
• Los niveles de volumen del S3000MKII y su dispositivo no están sincronizados. Para ajustar los niveles de volumen, ajústelos por separado.
DE Hinweis:
• Die USB-Schnittstelle des S3000MKII basiert auf USB Audio Class 2.0, die hochauflösendes Audio mit einer Abtastrate von bis zu 192 kHz unterstützt. Um solche Audiosignale abzuspielen, muss ein Treiber auf Ihrem Windows-Computer installiert werden. Besuchen Sie www.edifier.com, suchen Sie nach „S3000MKII", gehen Sie auf die Detailseite, scrollen Sie nach unten zu den Support-Informationen und klicken Sie auf den Link zum Herunterladen des Treibers.
• Weitere Informationen zur Treibersoftware finden Sie unter folgendem Link: https://www.xmos.com/support/usb-audio-driver-support
• Vergewissern Sie sich, dass S3000MKII als Audio-Ausgabegerät eingestellt ist. (1) Für Windows-Benutzer: Rufen Sie „Systemsteuerung" → „Ton" → „Wiedergabe" → „Als Standard festlegen" auf, um „XMOS USB Audio" als aktuelles Audioausgabegerät festzulegen. (2) Mac-Anwender wählen unter „Systemeinstellungen" → „Ton" → „Ausgang" „EDIFIER S3000MKII" als aktuelles Audio-Ausgabegerät aus.
• Im USB-Modus werden die folgenden Abtastraten unterstützt: 44,1kHz, 48kHz, 96kHz und 192kHz.
Hinweis:
• Die Wiedergabesteuerung im USB-Modus kann je nach Anwendung des Audioplayers variieren.
• Die Lautstärkepegel von S3000MKII und Ihrem Gerät sind nicht synchronisiert. Stellen Sie die Lautstärkepegel separat ein.
IT Nota:
• L'interfaccia USB dell'S3000MKII è basata su USB Audio Class 2.0, che supporta l'audio ad alta risoluzione con frequenza di campionamento fino a 192kHz. Per riprodurre questo tipo di audio, è necessario installare un driver sul computer Windows. È possibile visitare il sito www.edifier.com, cercare "S3000MKII", andare alla pagina dei dettagli, scorrere fino alle informazioni di supporto e cliccare sul link per scaricare il driver.
• Per maggiori informazioni relative al software del driver, si prega di accedere al link seguente: https://www.xmos.com/support/usb-audio-driver-support
• Assicurarsi che S3000MKII sia impostato come dispositivo di uscita audio. (1) Per gli utenti Windows, accedere a "Pannello di controllo"→"Suono"→"Riproduzione" →"Impostare come predefinito" per impostare "XMOS USB Audio" come dispositivo di uscita audio corrente. (2) Per gli utenti Mac, accedere a "Preferenze di sistema"→"Suono"→"Uscita" per selezionare "EDIFIER S3000MKII" come dispositivo di uscita audio corrente.
• In modalità USB, sono supportate le seguenti frequenze di campionamento: 44,1 kHz, 48 kHz, 96 kHz e 192 kHz.
Nota:
• Il controllo della riproduzione in modalità USB può variare a seconda delle diverse applicazioni di riproduzione audio.
• I livelli di volume dell'S3000MKII e del dispositivo non sono sincronizzati. Per regolare i livelli di volume, regolarli separatamente.
PT Nota:
• A interface USB do S3000MKII é construída em USB Audio Class 2.0, que suporta áudio de alta resolução com taxa de amostragem de até 192kHz. Para reproduzir esse áudio, um driver precisa ser instalado em seu computador Windows. Você pode visitar www.edifier.com, pesquisar "S3000MKII", acessar a página de detalhes, rolar para baixo até as informações de suporte e clicar no link para baixar o driver.
• Para mais informações sobre o software de controlador, inicie sessão no link abaixo para mais detalhes: https://www.xmos.com/support/usb-audio-driver-support
• Certifique-se que o S3000MKII está definido como dispositivo de saída de áudio. (1) Para usuários do Windows, acesse "Painel de Controlo" → "Som" → "Reproduzir" → "Definir como predefinição" para definir "XMOS USB Audio" como o dispositivo de saída de áudio atual. (2) Para usuários de Mac, acesse "Preferências do sistema"→ "Som" → "Saída" para selecionar "EDIFIER S3000MKII" como o dispositivo de saída de áudio atual.
• No modo USB, as seguintes taxas de amostragem são suportadas: 44,1kHz, 48kHz, 96kHz e 192kHz.
Nota:
• O controle de reprodução no modo USB pode variar dependendo dos diferentes aplicativos do reprodutor de áudio.
• Os níveis de volume do S3000MKII e do seu dispositivo não estão sincronizados. Para ajustar os níveis de volume, ajuste separadamente.
NL Opmerking:
• De USB-interface van de S3000MKII is gebaseerd op de USB Audio Class 2.0 dat highresolution audio met een samplerate tot 192kHz ondersteunt. Er moet een stuurprogramma op uw Windows-computer worden geïnstalleerd om dergelijke audio te kunnen afspelen. Ga naar www.edifier.com, en zoek naar S3000MKII. Ga naar de pagina met informatie erover, scrol naar beneden naar de informatie, en klik op de link om het stuurprogramma te downloaden.
• Voor meer informatie over de stuurprogrammasoftware, meldt u zich aan op de ondersteunde link voor details: https://www.xmos.com/support/usb-audio-driver-support
• Controleer of de S3000MKII is ingesteld als het uitvoerapparaat voor de audio. (1) Voor gebruikers van Windows: "Configuratiescherm" → "Geluid" → "Afspelen" → "Instellen als standaard" om de "XMOS USB Audio" in te stellen als het huidige uitvoerapparaat voor audio. (2) Voor gebruikers van Mac: "Systeemvoorkeuren" → "Geluid" → "Uitgang" om "EDIFIER S3000MKII" te selecteren als het huidige uitvoerapparaat voor audio.
• De volgende samplerates kunnen worden gebruikt in de USB-modus: 44,1kHz, 48kHz, 96kHz, en 192kHz.
Opmerking:
• De bediening voor het afspelen in de USB-modus kan variëren afhankelijk van de audiospeler.
• De volumeniveaus van de S3000MKII en uw apparaat zijn niet gesynchroniseerd. Stel de volumeniveaus apart af.
PL Uwaga:
• Interfejs USB S3000MKII jest zbudowany w standardzie USB Audio Class 2.0, który obsługuje dźwięk o wysokiej rozdzielczości z częstotliwością próbkowania do 192 kHz. Celem odtworzenia dźwięku w tym standardzie, w komputerze z systemem Windows należy zainstalować sterownik. Sterownik można pobrać na stronie www.edifier.com po wyszukaniu „S3000MKII", przejściu do strony ze szczegółami, przewinięciu w dół do informacji pomocy technicznej i kliknięciu na łącze.
• Aby uzyskać więcej informacji dotyczących sterownika, proszę przejść na poniższą stronę: https://www.xmos.com/support/usb-audio-driver-support
• Należy dopilnować, by urządzenie S3000MKII było ustawione jako urządzenie wyjściowe audio. (1) Dla użytkowników systemu Windows: celem ustawienia „XMOS USB Audio" jako bieżącego urządzenia wyjściowego audio otwórz „Panel sterowania" → „Dźwięk" → „Odtwarzanie" → zakładka „Ustaw jako domyślne". (2) Dla użytkowników komputerów Mac: celem ustawienia „EDIFIER S3000MKII" jako bieżącego urządzenia wyjściowego audio otwórz „Preferencje systemowe" → „Dźwięk" → zakładka „Wyjście".
• W trybie USB obsługiwane są następujące częstotliwości próbkowania: 44,1 kHz, 48 kHz, 96 kHz i 192 kHz.
Uwaga:
• Sterowanie odtwarzaniem w trybie USB może się różnić w zależności od różnych aplikacji odtwarzacza audio.
• Poziomy głośności S3000MKII i Twojego urządzenia nie są zsynchronizowane. Celem wyregulowania właściwego poziomu głośności, urządzenia wyreguluj osobno.
CZ Poznámka:
• Rozhraní USB S3000MKII je postaveno na USB audio třídě 2.0, což podporuje audio s vysokým rozlišením a vzorkovací frekvencí až 192kHz. Pro přehrávání audio musí být nainstalován ovladač na vašem Windows počítači. Můžete navštívit www.edifier.com, tam vyhledejte „S3000MKII", přejděte na stránku s podrobnostmi, text posuňte na informace o podpoře a klikněte na odkaz ke stažení ovladače.
• Další informace ohledně ovládacího softwaru naleznete na následujícím odkaze: https://www.xmos.com/support/usb-audio-driver-support
• Ujistěte se, že S3000MKII je nastaveno, jako výstupní zvukové zařízení. (1) Uživatelé systémů Windows, otevřete „Ovládací panel" → „Zvuk" → „Spustit" → „Nastavit jako výchozí" a nastavte „XMOS USB Audio", jako současné výstupní zvukové zařízení. (2) Uživatelé systémů Mac, otevřete „Systémové preference" → „Zvuk" → „Výstup" a vyberte „EDIFIER S3000MKII", jako současné výstupní zvukové zařízení.
• V režimu USB jsou podporovány následující vzorkovací frekvence: 44.1kHz, 48kHz, 96kHz a 192kHz.
Poznámka:
• Ovládání přehrávání v režimu USB se může lišit v závislosti na různých aplikacích audio přehrávače.
• Úrovně hlasitosti S3000MKII a vašeho zařízení nejsou synchronizované. Pro nastavení úrovní hlasitosti je nastavte samostatně.
SK Poznámka:
• Rozhranie USB zariadenia S3000MKII je postavené na USB Audio Class 2.0, ktoré podporuje zvuk s vysokým rozlíšením so vzorkovacou frekvenciou až 192 kHz. Na prehrávanie takéhoto zvuku je potrebné do počítača so systémom Windows nainštalovať ovládač. Môžete navštíviť stránku www.edifier.com, vyhľadať „S3000MKII", prejsť na stránku s podrobnostami, prejsť na informácie o podpore a kliknúť na odkaz na stiahnutie ovládača.
• Ďalšie informácie týkajúce sa softvéru ovládača nájdete na nižšie uvedenom odkaze: https://www.xmos.com/support/usb-audio-driver-support
• Skontrolujte, či je S3000MKII nastavený ako zvukové výstupné zariadenie. (1) Pre používateľov systému Windows otvorte „Ovládací panel" → „Prehrávanie" → „Nastaviť ako predvoľené" a nastavte „XMOS USB Audio" ako aktuálne zvukové výstupné zariadenie. (2) Pre používateľov počítačov Mac prejdite do ponuky „Systémové predvoľby" → „Zvuk" → „Výstup" a vyberte „EDIFIER S3000MKII" ako aktuálne výstupné zvukové zariadenie.
• V režime USB sú podporované tieto vzorkovacie frekvencie: 44,1 kHz, 48 kHz, 96 kHz a 192 kHz.
Poznámka:
• Ovládanie prehrávania v režime USB sa môže líšiť v závislosti od rôznych aplikácií prehrávača zvuku.
• Úrovne hlasitosti zariadenia S3000MKII a vášho zariadenia nie sú synchronizované. Ak chcete nastaviť úrovne hlasitosti, nastavte ich samostatne.
DK Bemærk:
• USB-græns