Project Name: SMUFETTE'S LEAF COUPE, MINI GARGAMOBILE
Project No: 49.860MHz-Ch 1, 49.860MHz-Ch 2
Date: 2012-8-2

RX Circuit

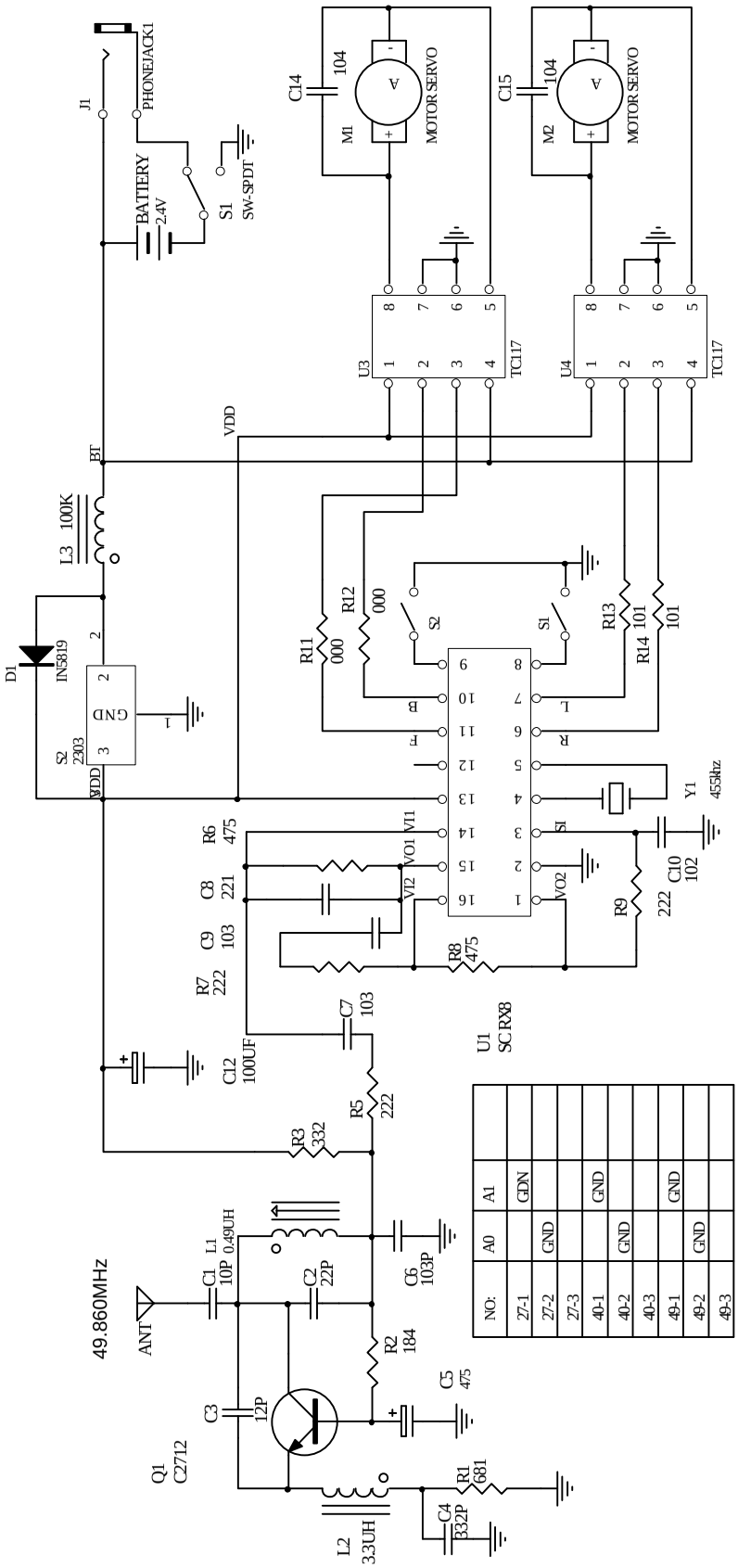

PDF 文件使用 "pdfFactory Pro" 试用版本创建 www.fineprint.cn