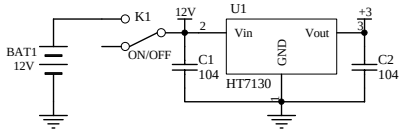

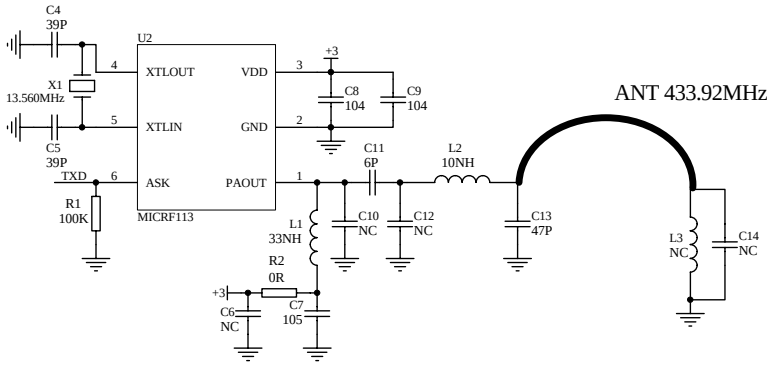

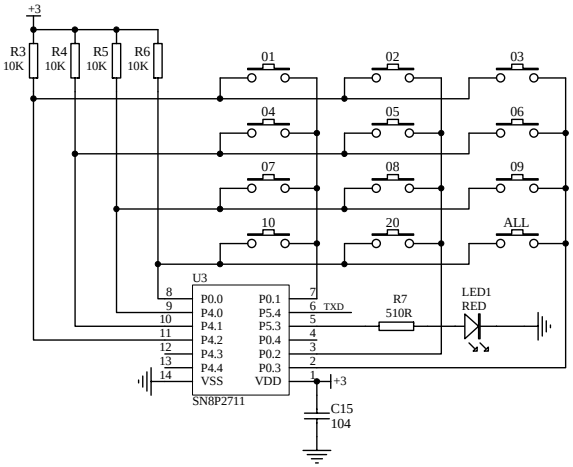

公司名称					
公司地址					
图名					
图号	TCF100-12LNX	版本号			
绘制		校对		审核	
文件名					
当前时间		当前日期	MAY 24 2010		