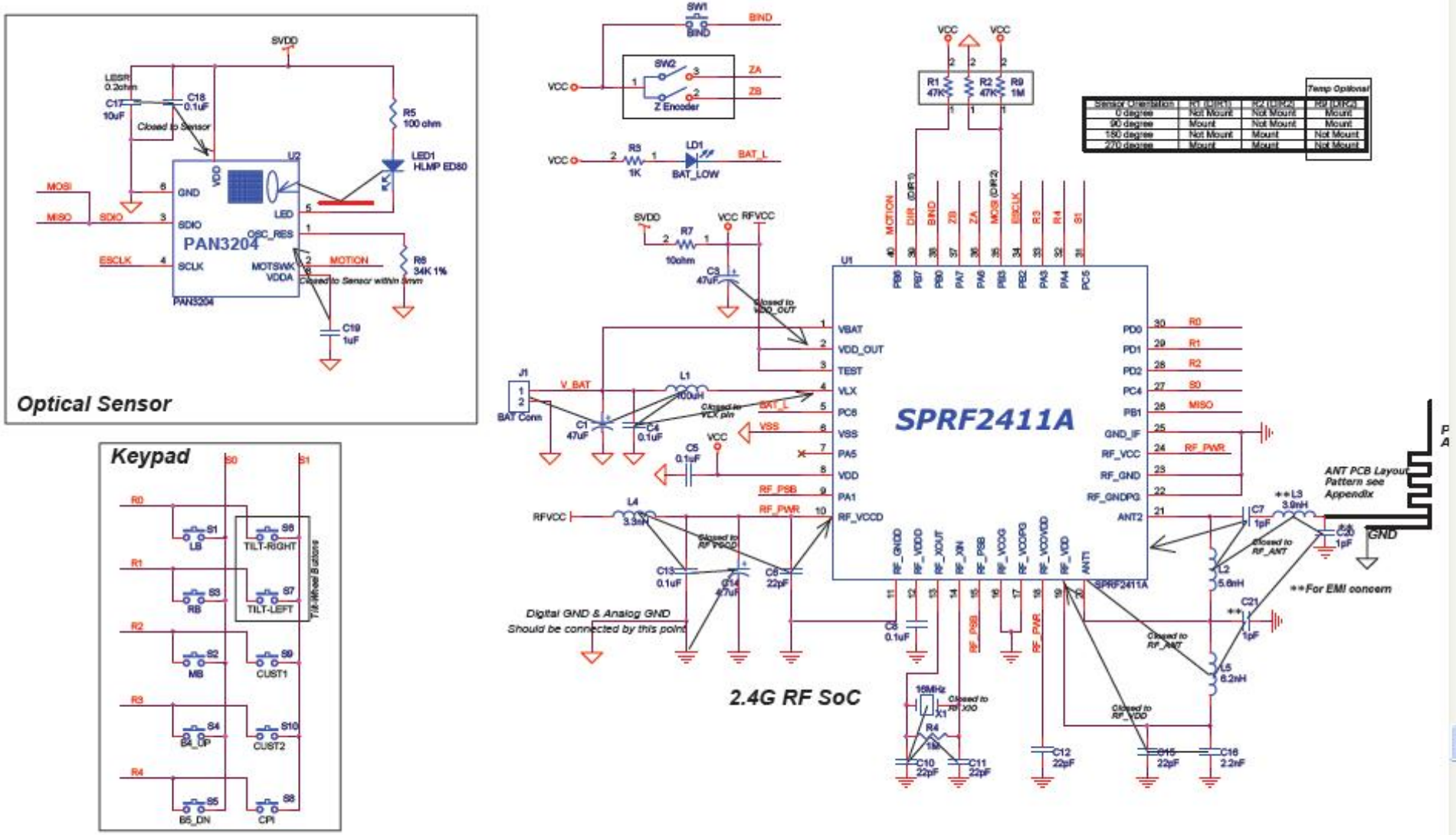

2.4GHz RF Mouse SoC device application circuitry (with PAN3204)

PDF 文件使用 "pdfFactory Pro" 试用版本创建 www.fineprint.cn