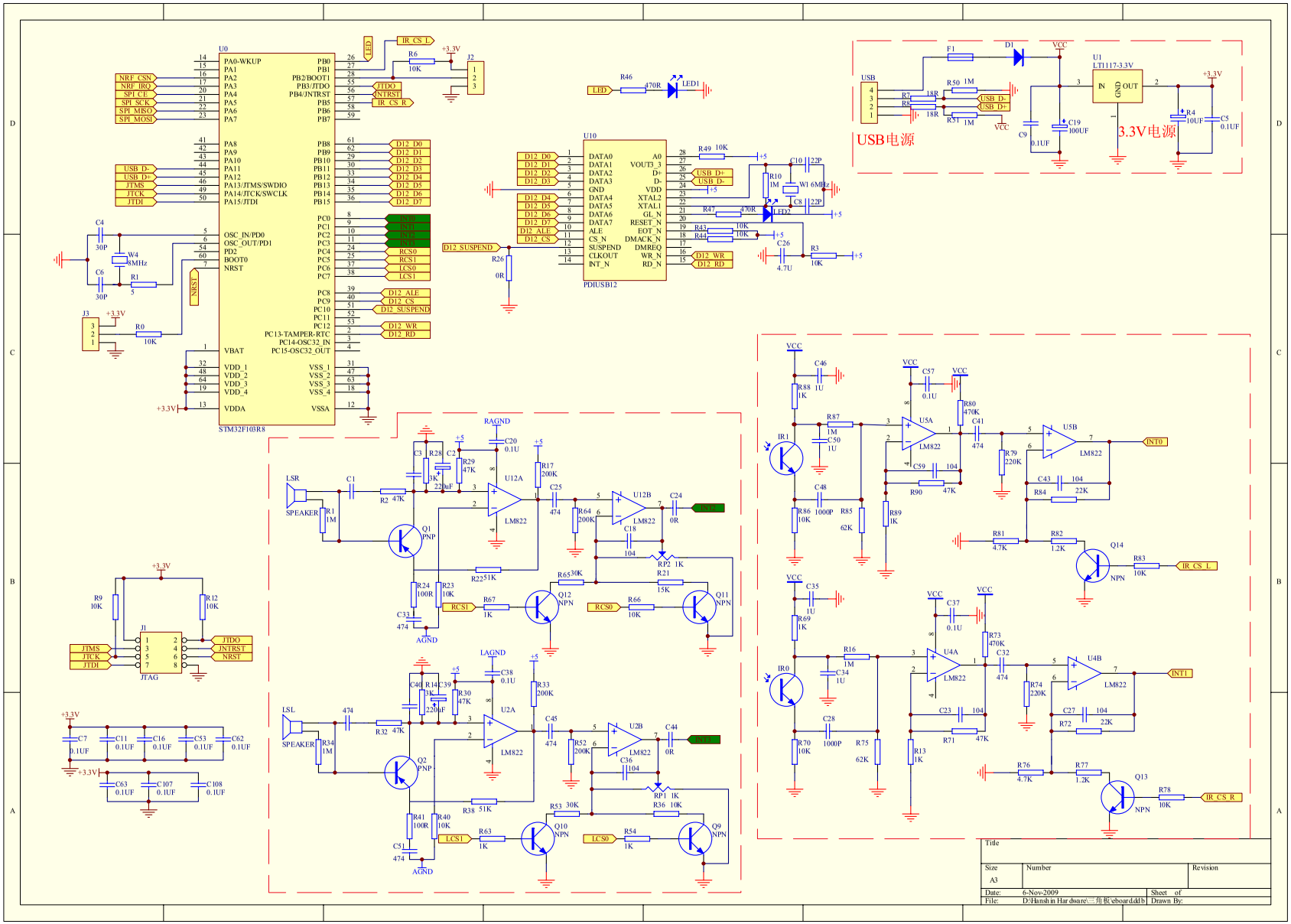
U0
STM32F103R8
NRF_CSN
NRF_IRQ
SPI_CE
SPI_SCK
SPI_MISO
SPI_MOSI
USB_D-
USB_D+
JTMS
JTCK
JTDI
JTDO
JNTRST
IR_CS_L
IR_CS_R
LED1
NRST
RCS0
RCS1
LCS0
LCS1
D12_D0
D12_D1
D12_D2
D12_D3
D12_D4
D12_D5
D12_D6
D12_D7
D12_ALE
D12_CS
D12_SUSPEND
D12_WR
D12_RD
U10
PDIUSB12
USB电源
3.3V电源
U1
LT1117-3.3V
USB
VCC
+3.3V
RAGND
LAGND
AGND
LSR
LSL
SPEAKER
LM822
U12A
U12B
U2A
U2B
Q1 PNP
Q2 PNP
Q12 NPN
Q11 NPN
Q10 NPN
Q9 NPN
JTAG
U5A
U5B
U4A
U4B
IR1
IR0
Q14 NPN
Q13 NPN
INT0
INT1
Title
Size
A3
Number
Revision
Date: 6-Nov-2009
Sheet of
File: D:\Hansh in Hardware\三角板\eboard.ddb
Drawn By:

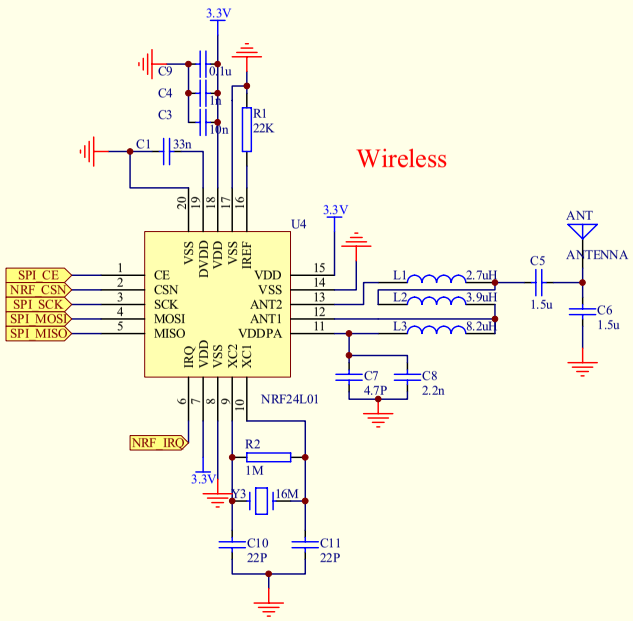

Title		
Size A4	Number	Revision
Date: 10-Apr-2010	Sheet of	
File: C:\PROGRAM FILES\DESIGN EXPLORER 99 SE\EXAMPLES\2.DDB		