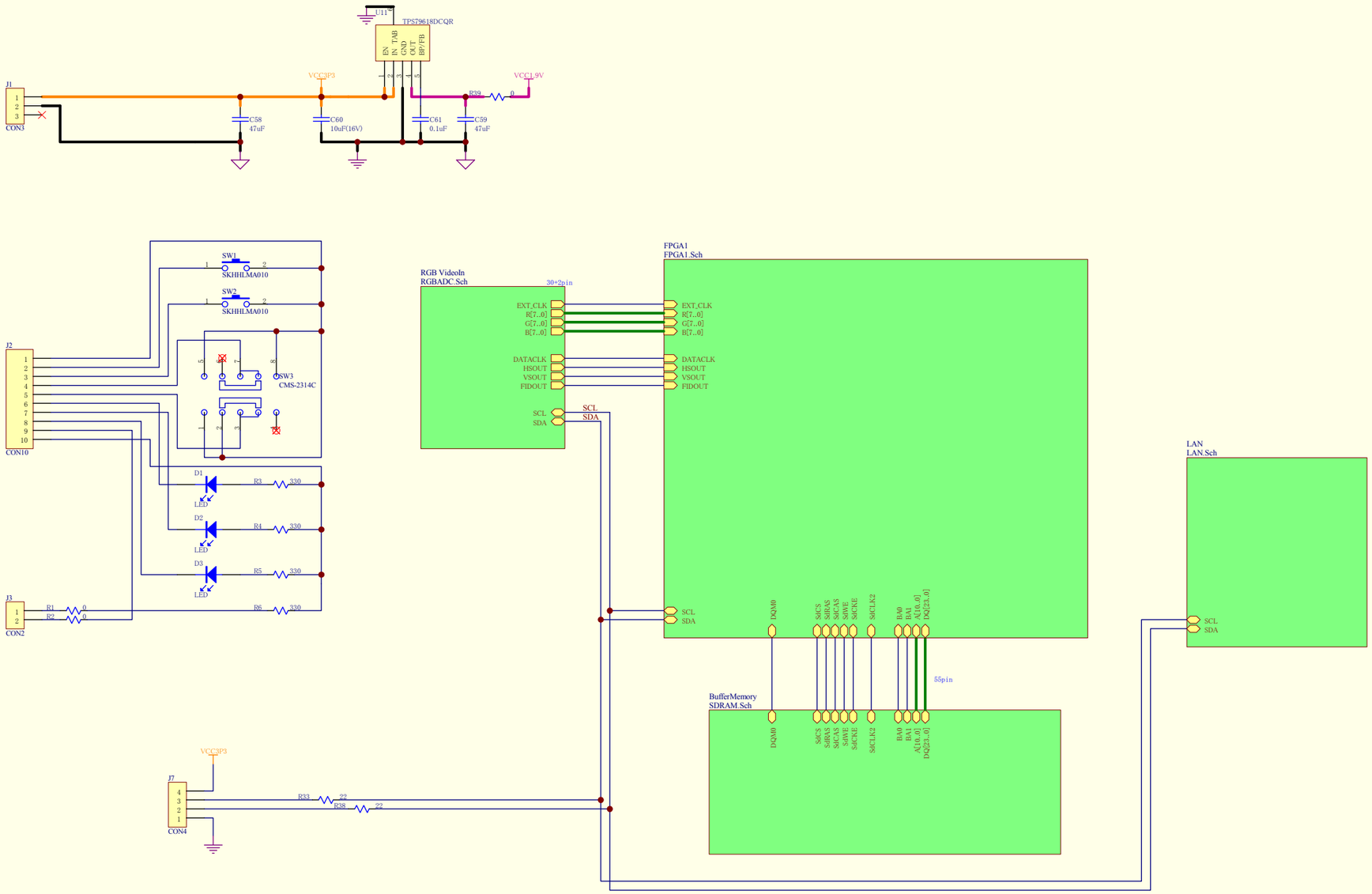

Title	ImageConverter MP	
Size A2	Number 150506	Revision A
Date: 18-May-2015	Sheet 1 of 5	
File: H:¥common¥dsoh¥スカラ様画像コンバータ開発¥ImageConverter¥ImageConverterLight.ddb	Drawn By:	

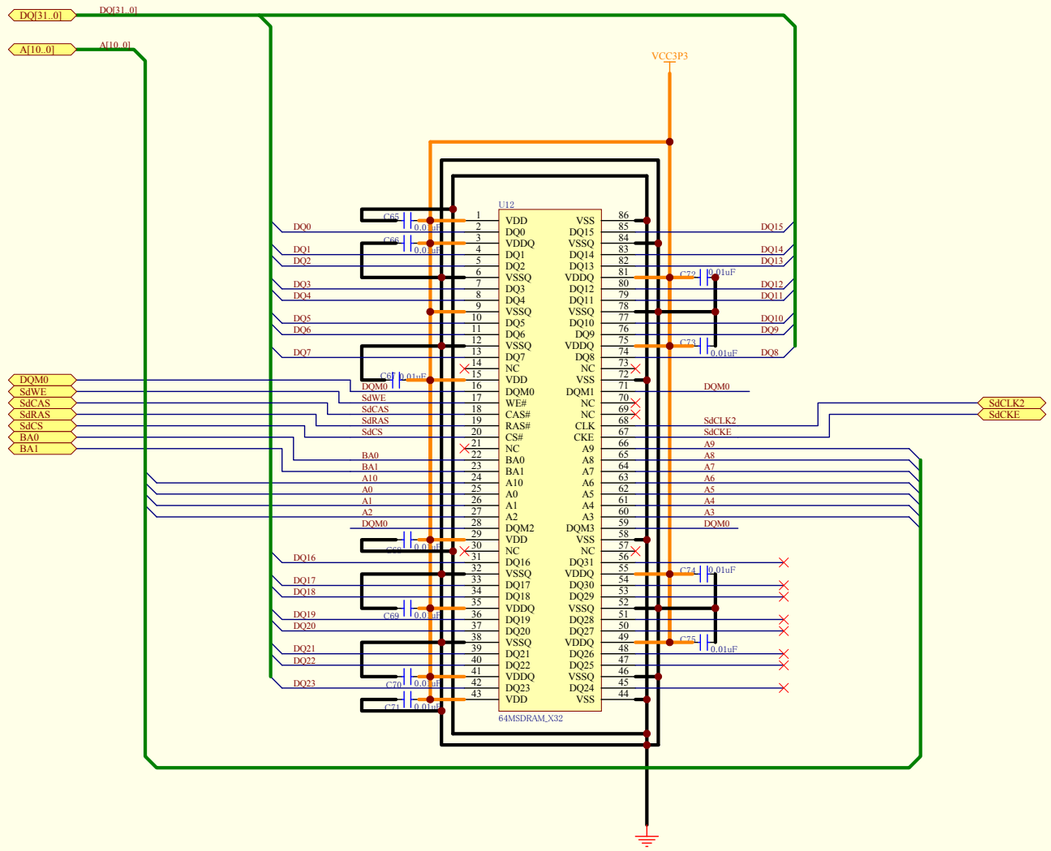

Title: ImageConverter MP		
Size: A2	Number: 150506	Revision: A
Date: 18-May-2015	Sheet 3 of 5	
File: H:¥common¥dsoh¥スカラ様画像コンバータ関係¥Schematic¥ImageConverterLight.ddb		

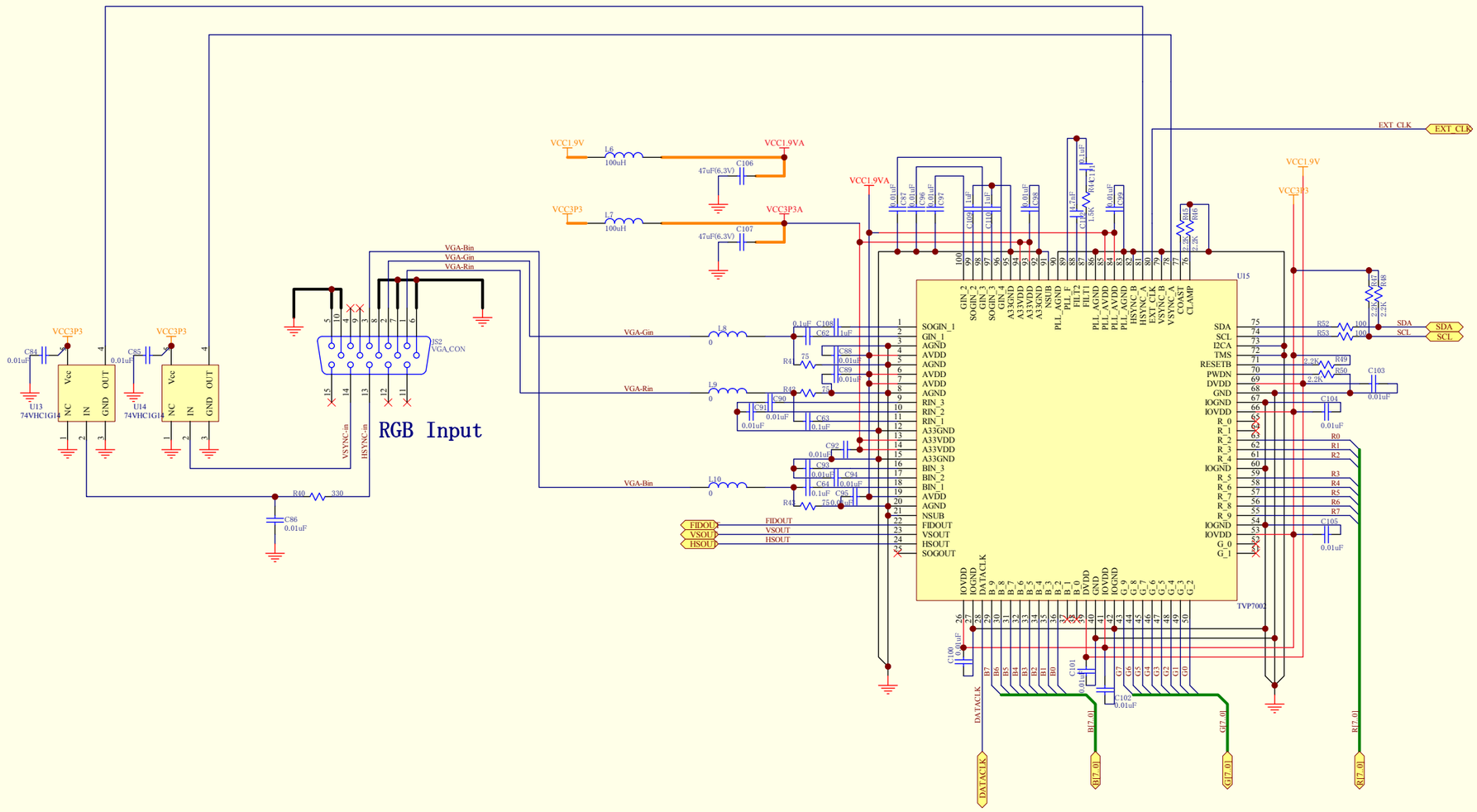

Title	ImageConverter MP
Size	A2
Number	150506
Revision	A
Date:	18-May-2015
Sheet 4 of 5	
File:	H:¥common¥dsoh¥スカラ様画像コンバータ関係¥ImageConverterLight.ddb
Drawn By:	Ohnaka

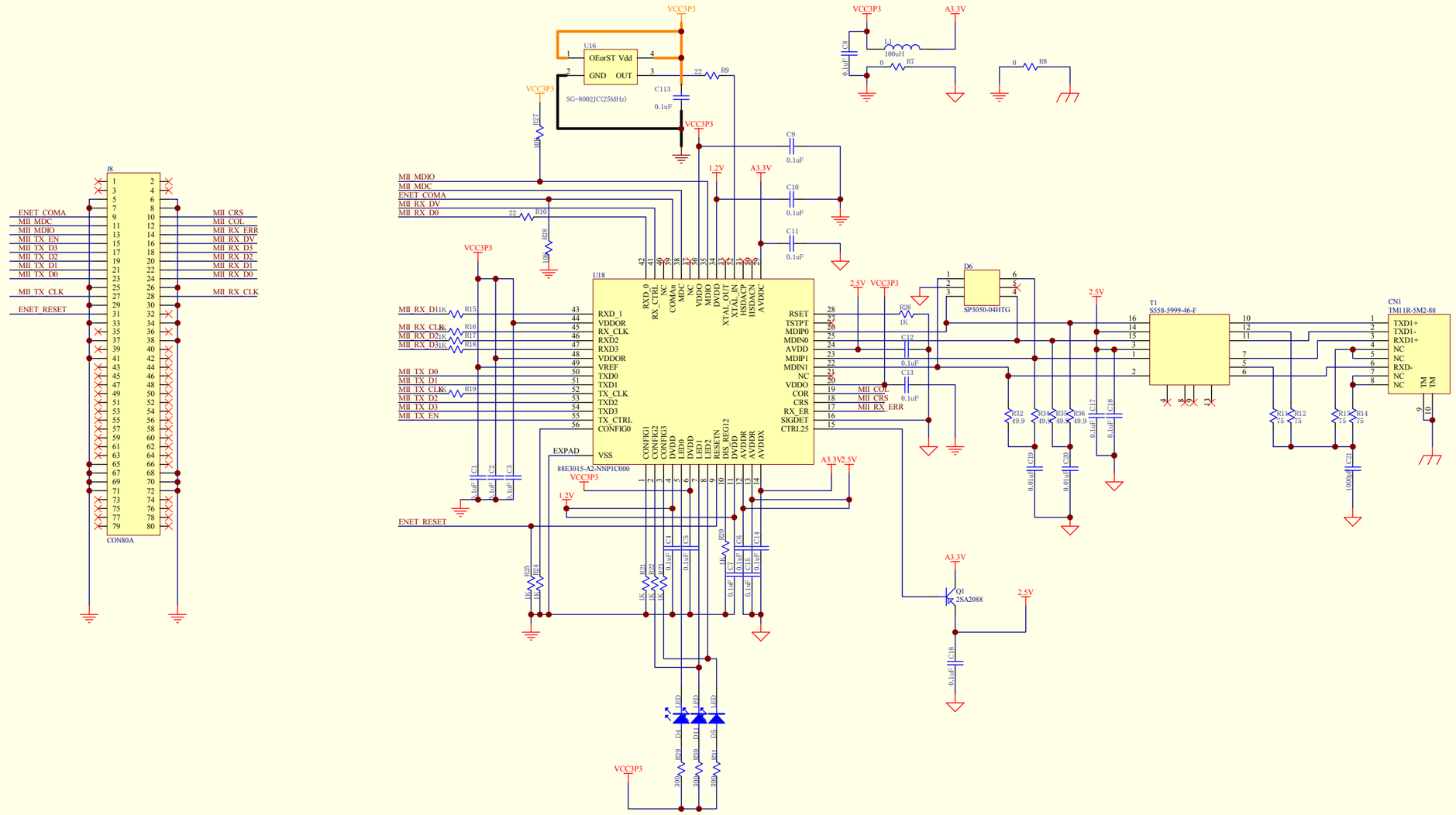

Title	ImageConverter MP	
Size A2	Number 150506	Revision A
Date: 18-May-2015	Sheet 5 of 5	
File: H:¥common¥dsoh¥スカラ様画像コンバータ用	見積用¥Spalahi_ImageConverterLight.ddb	

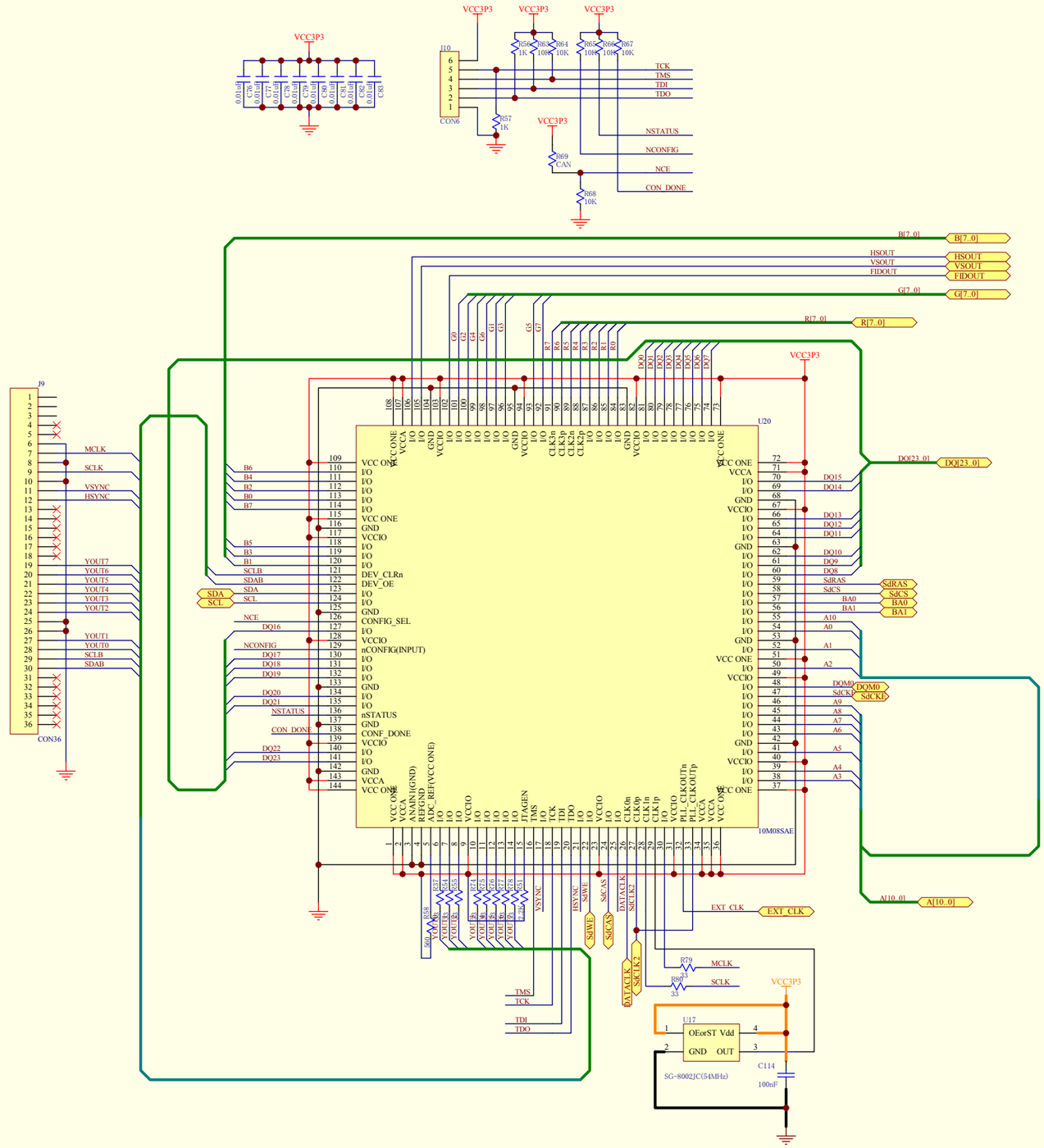

Title	ImageConverter MP		
Size A2	Number 150506		Revision A
Date: 18-May-2015		Sheet 2 of 5	
File: H:\common\dsoh\スカラ様画像コンバータ開発\Schematic\ImageConverterLight.ddb			Drawn by: