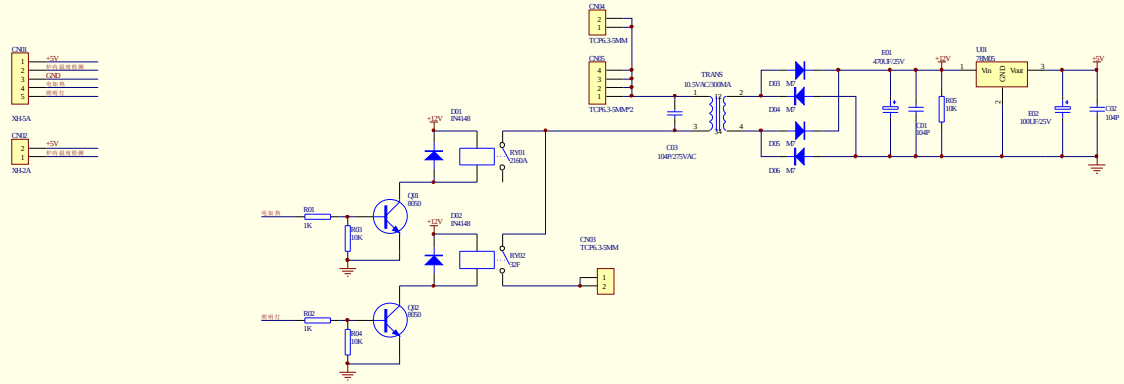


| | | | | | |
|---|---|---|---|---|---|
| | | | | | |
| | | | | | |
| 标 记 | 数 量 | 更改单号 | 签 名 | 日 期 | |
| | 签 字 | 日 期 | 文件名称 | 台州福德尔电烤炉控制器电源板 | |
| 设 计 | 陈方献 | 080727 | 文件编号 | | 版本 比例 |
| 审 核 | | | 第 1 页 共 1 页 | | A |
| 标准化 | | | . | | |
| 批 准 | | | | | |

PDF 文件使用 "pdfFactory" 试用版本创建 www.fineprint.com.cn