PSR-CT-C-SEN-1-8

UNICODE

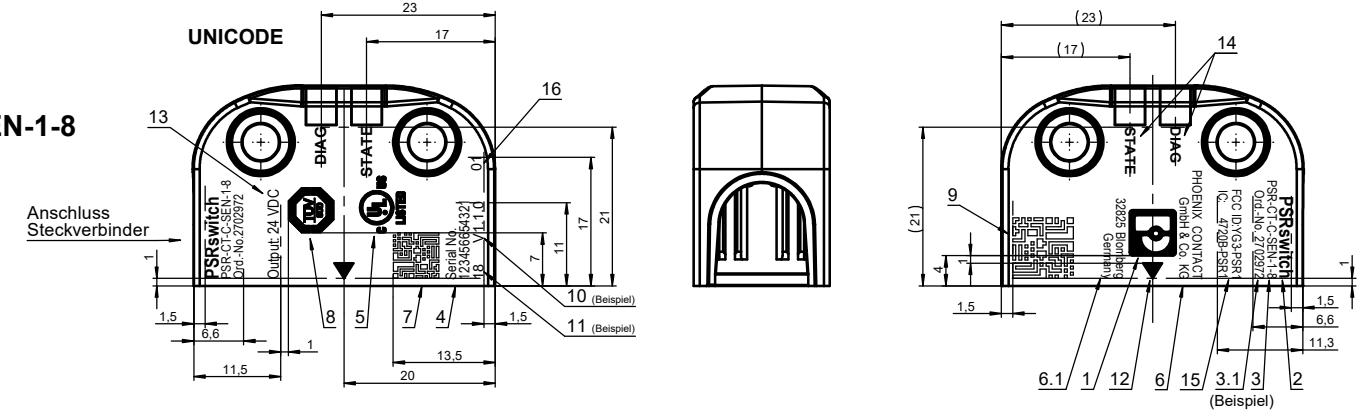

PSR-CT-M-SEN-1-8

MULTICODE

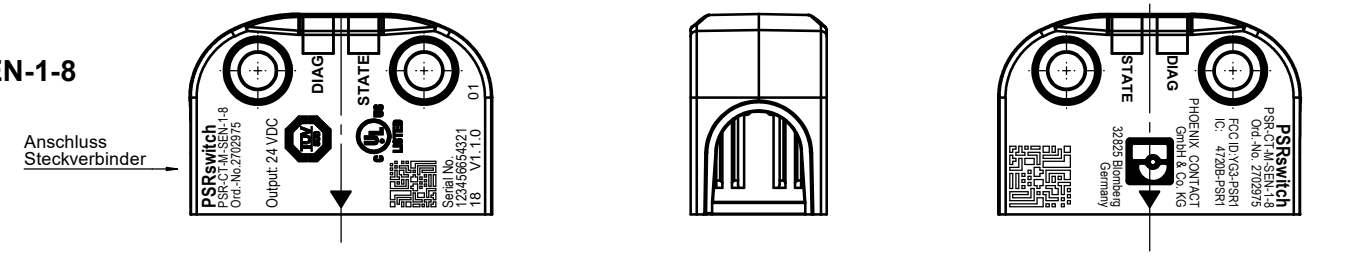

PSR-CT-F-SEN-1-8

Fixcode

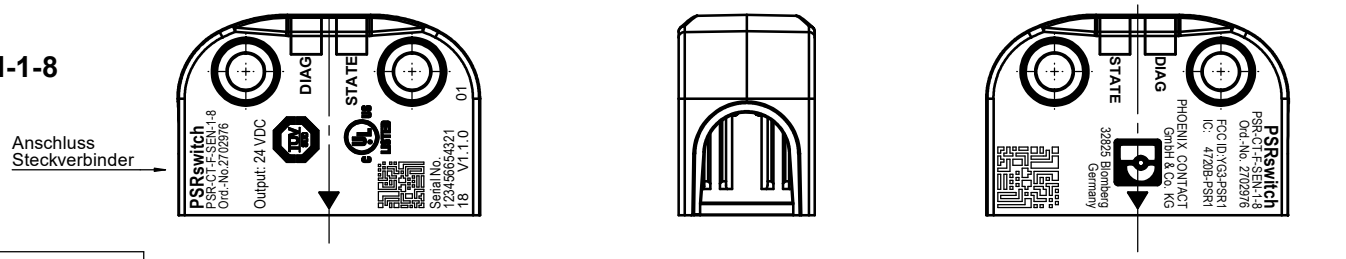

Pos.	Beschriftung	Schrift- oder Symbolgröße	Schriftart / Symbol-Nr.	Bemerkung / Inhalt
1	PHOENIX-Logo	6x6 mm	D00700	
2	Schaltertyp	2,1 mm	Arial Narrow	Aus Datenbank bzw. SAP Materialstamm 11- KU Materialbezeichnung
3	Typbezeichnung	1,5 mm	Arial Narrow	Aus Datenbank bzw. SAP Materialstamm 10- KU-Materialbezeichnung
3.1	Ident-Nr.	1,5 mm	Arial Narrow	Aus Datenbank bzw. SAP Materialstamm 30- KU-Barcodeinhalt
4	Serien-Nr.	1,5 mm	Arial Narrow	12-stellig, aus Datenbank
5	UL-Logo	7 mm	A00400	Original Logo
6	Adresse	1,4 mm	Arial Narrow	Linksbündig zu PHOENIX-Logo
6.1	Adresse	1,4 mm	Arial Narrow	Linksbündig zu PHOENIX-Logo
7	2D Barcode	6 mm	-	6-stellige Id-Nr. + 6-stellige aufsteigende Serien-Nr.
8	TÜV SÜD- Logo	6 mm	A01600	Original Logo
9	QR Barcode	8,5x8,5 mm		http./www.phoenixcontact.net/qr/..... Aus Datenbank
10	Verions-Nr.	1,5 mm	Arial	Aus Datenbank, bzw. Stückliste Endgerät
11	Fertigungsjahr	1,5 mm	Arial	2-stellig
12	Aktive Fläche	siehe Ansicht A	-	-
13	Elektrische Daten	1,5 mm	Arial Narrow	-
14	STATE DIAG	1,5 mm	Arial Fett	-
15	FCC ID / IC	1,5 mm	Arial Narrow	FCC ID:YG3-PSR1 IC ID:4720B-PSR1
16	HVIN	1,5 mm	Arial	01

Vorläufige Dokumentation

Darstellung beispielhaft / exemplary illustration
Original Daten verwenden / use original data

Version/ version	Änderungsnummer/ change number		Datum/ date	Name/ name	betr. Norm / regarding norm		Maßstab/ scale
1		Bearbeitet/ worked on	22.06.18	IM			2:1
		Geprüft/ checked	14.12.18	DT	Werkstoff / material	Oberfläche / surface	Blatt/ sheet
		Genehmigt/ approved	14.12.18	GZ			1 / 1

EUCHNER

Benennung / description: GEHAEUSE GELASERT

Zeichnung-Nr. / drawing no.: E021021

Bemerkung/ remarks: PSR-CT-.-SEN-1-8

A2

CAD - Zeichnung, keine manuellen Änderungen durchführen!
CAD Drawing, manual changes prohibited!
Schutzvermerk nach DIN 34 beachten. Copyright reserved.
Technische Änderungen vorbehalten. Subject to technical modifications.