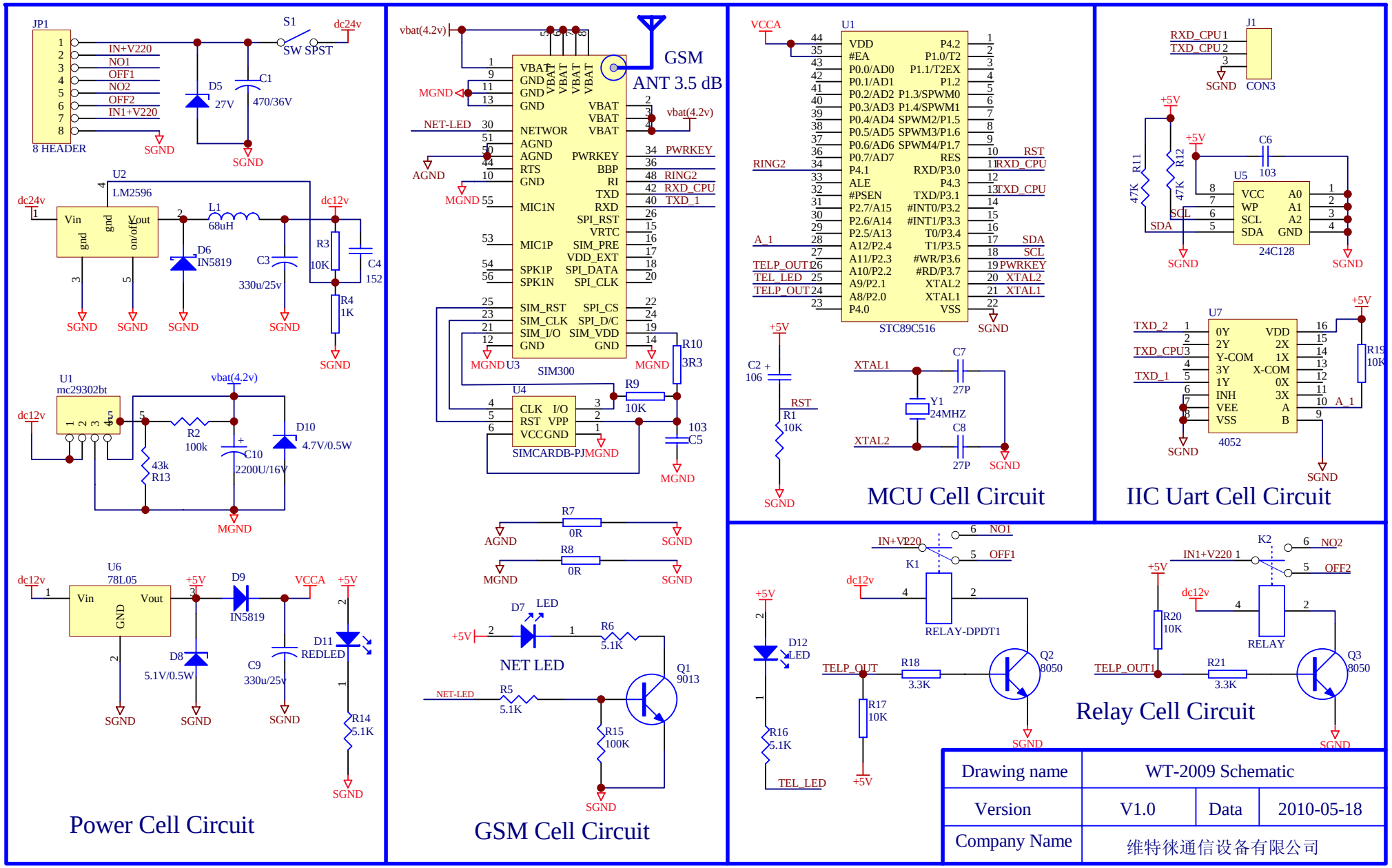

Drawing name	WT-2009 Schematic		
Version	V1.0	Data	2010-05-18
Company Name	维特徕通信设备有限公司		