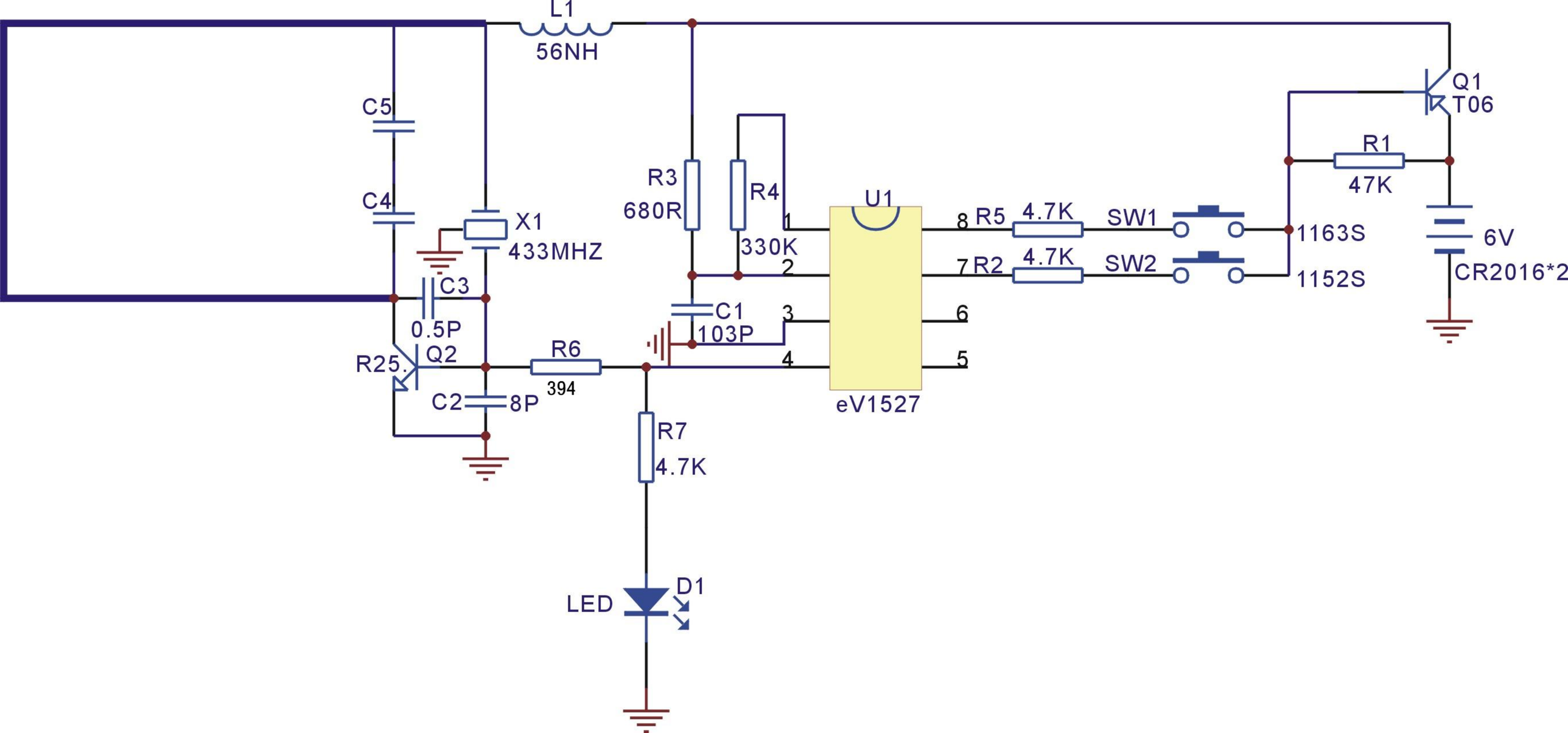
L1
56NH
C5
C4
X1
433MHZ
C3
0.5P
R25.
Q2
C2
8P
R6
394
R3
680R
R4
330K
C1
103P
R7
4.7K
LED
D1
U1
eV1527
1
2
3
4
8
7
6
5
R5
4.7K
R2
4.7K
SW1
SW2
1163S
1152S
R1
47K
Q1
T06
6V
CR2016*2