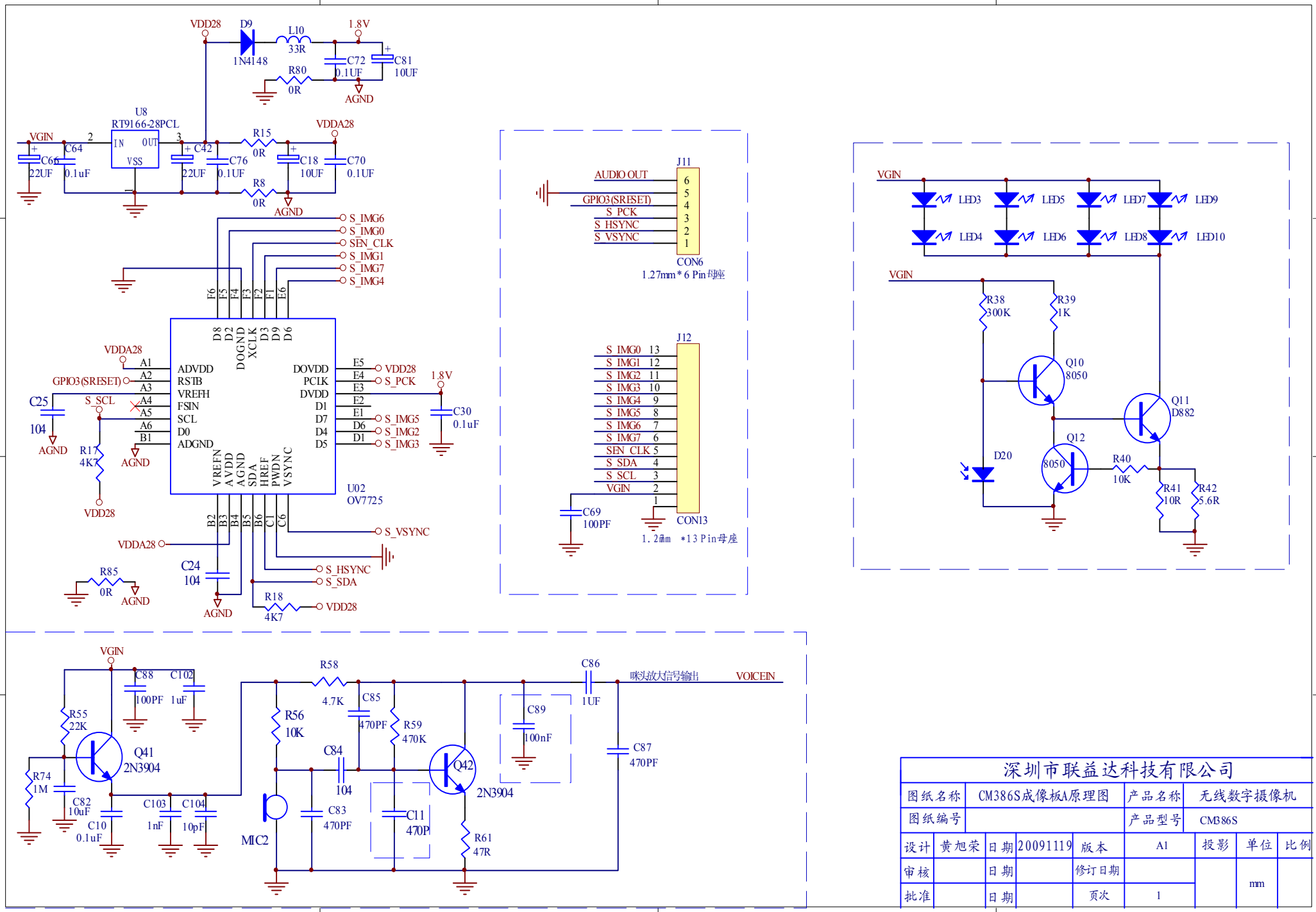

深圳市联益达科技有限公司								
图纸名称	CM386S成像板A原理图				产品名称	无线数字摄像机		
图纸编号					产品型号	CM386S		
设计	黄旭荣	日期	20091119	版本	A1	投影	单位	比例
审核		日期		修订日期			mm	
批准		日期		页次	1			

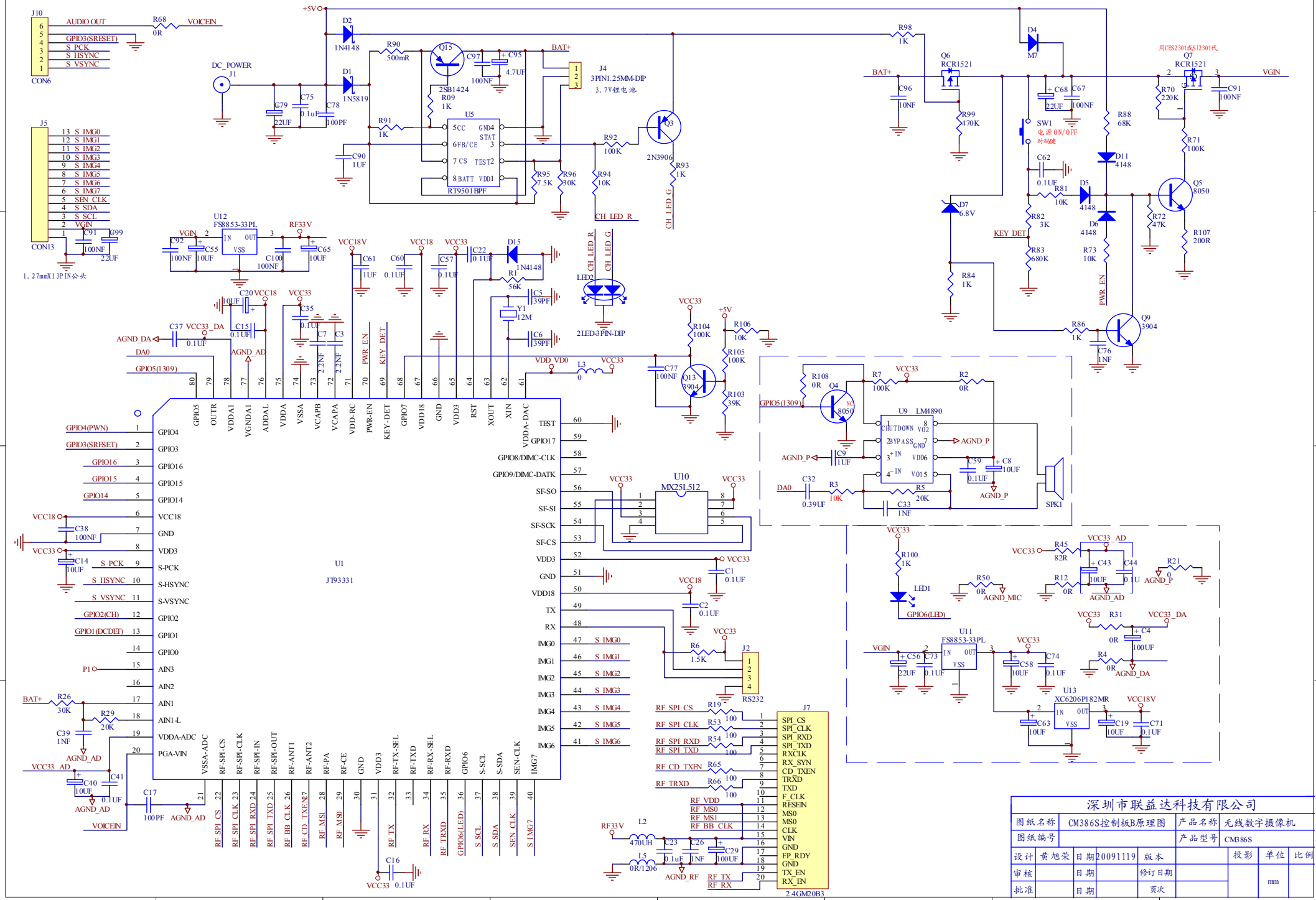

深圳市联益达科技有限公司							
图纸名称	CM386S控制板B原理图		产品名称	无线数字摄像机			
图纸编号			产品型号	CM386S			
设计	黄旭荣	日期 20091119	版本		投影	单位	比例
审核		日期	修订日期			mm	
批准		日期	页次				