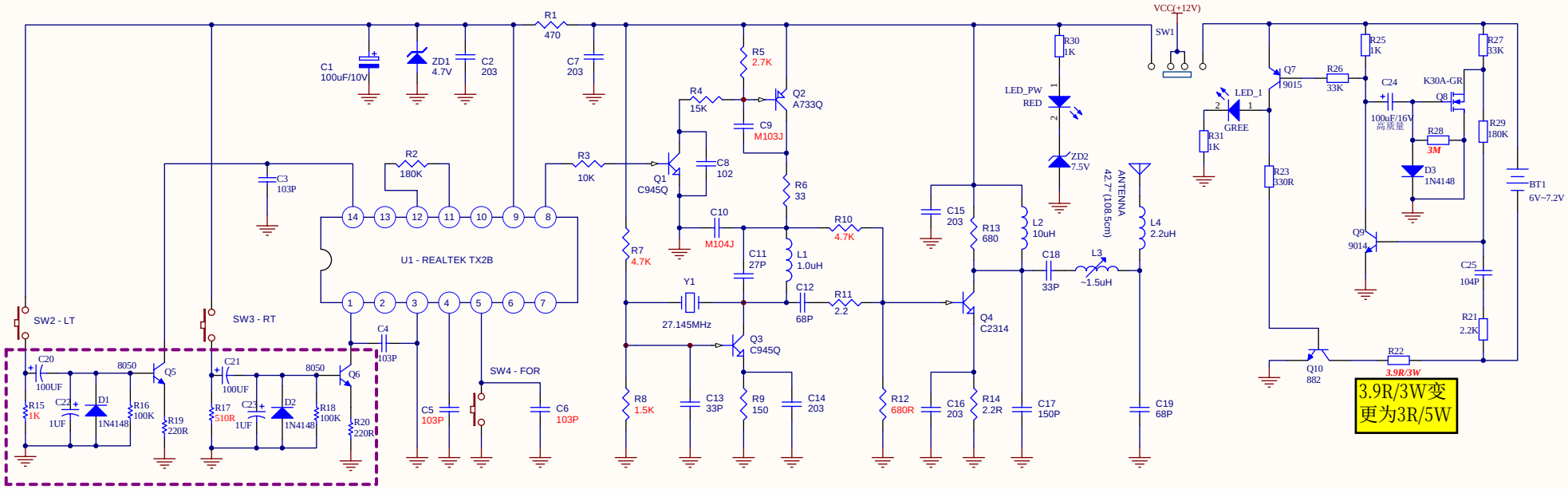

Text
FCC 数据
R7=?4.7K
R9=1.5K
R14=100R

项目名称: 725TX(4105) 27.xxxMHz			*
页面: A3	数量:	版本:	制图: * 李炳城
日期: 2009-10-17	时间: 9:07:31	编号 0 of 0	审核:
文件: D:\PROTEL\电子厂 \AD6XX\725T-4105发射板(充电).SchDoc			