```
IRQ ASSIGMENT:
1-ON/OFF   2-HOTRESET
3-CHARGER  4-SD CARD CD
5-CF CARD CD 6-CODEC INT
7-PMIC INT 8-ADC INT
9-16C554 INT

SDRAM CS0:  64MB  32bits  ADDR: 0xA0000000---0xA3FFFFFF
SDRAM CS1:  64MB  32bits  ADDR: 0xA4000000---0xA7FFFFFF
FLASH  CS0:  64MB  16bits  ADDR: 0x00000000---0x03FFFFFF
FLASH  CS1:  64MB  16bits  ADDR: 0x04000000---0x07FFFFFF
16C554 CS2: 64B  16bits   ADDR:
 0x08000000---0x0800003F(实际8bits)
CPLD    CS2: 192B 16bits  ADDR: 0X08000040---0X080000FF
CF CARD: I/O SPACE: 0x20000000-0x23FFFFFF
         Attribute Memory: 0x28000000-0x2BFFFFFF
         Common Memory: 0x2C000000-0x2FFFFFFF

GPIO需求:
SD:  MMCWP  MMCCD
LCD:  LCDRUN  LCDPWM nLSPEN
CODEC:  CODECPEN nPINTDAV CODECINT nCODSPEN
IR: IRSHDN
BAR CODE: nBCEWKUP nBCETRIG BCESHDN nBCELED
RFID: nRFIDRST RFIDEN
KEYPAD:  MKIN0-3  MKOUT0-5 MKDIN6-7 KPLED
PMIC: V5PEN ONOFF nLOWBAT
COMM: RSSHDN
CHARGER: CHGCE CHGST1 CHGST2 CHGISET nACPG nUSBPG
ADC: nADCINT nADCCS nADCST
CF: CFCD CFBUFEN PRDY BVD1 BVD2 CFVS1 CFRST CFPWR0 CFPWR1
BT: BTPEN
GPRS: GPRSPEN GPRSONOFF GPRSLED
CAMERA: CCLEDEN nCCFLASH CCSHDN nCCRST
LED: nLED1 nLED2 nLED3 nLED4
```

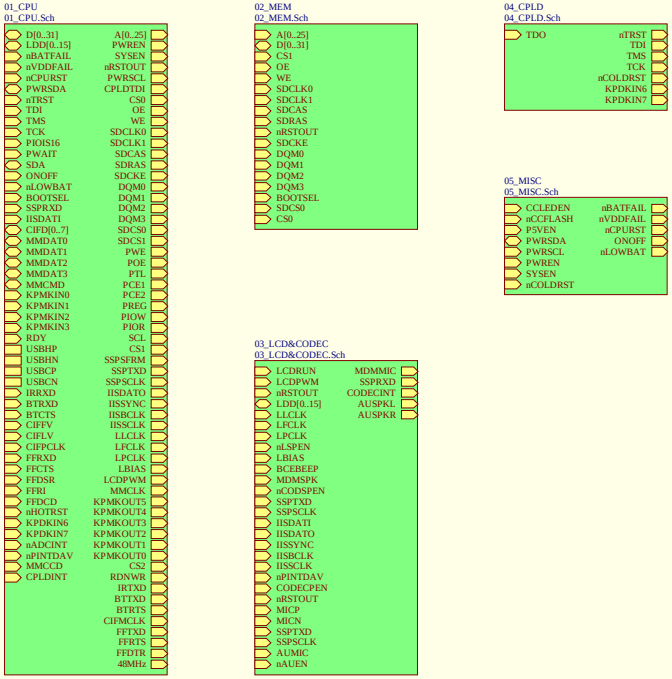

Title	手持PDA原理图总框图	
Size A3	Number 1/6	Revision 1.0
Date: 24-Aug-2009	Sheet of	
File: C:\Documents and Settings\lai\桌面\K5000_Drawing\PDA.sch		

PDF 文件使用 "pdfFactory Pro" 试用版本创建 www.fineprint.cn

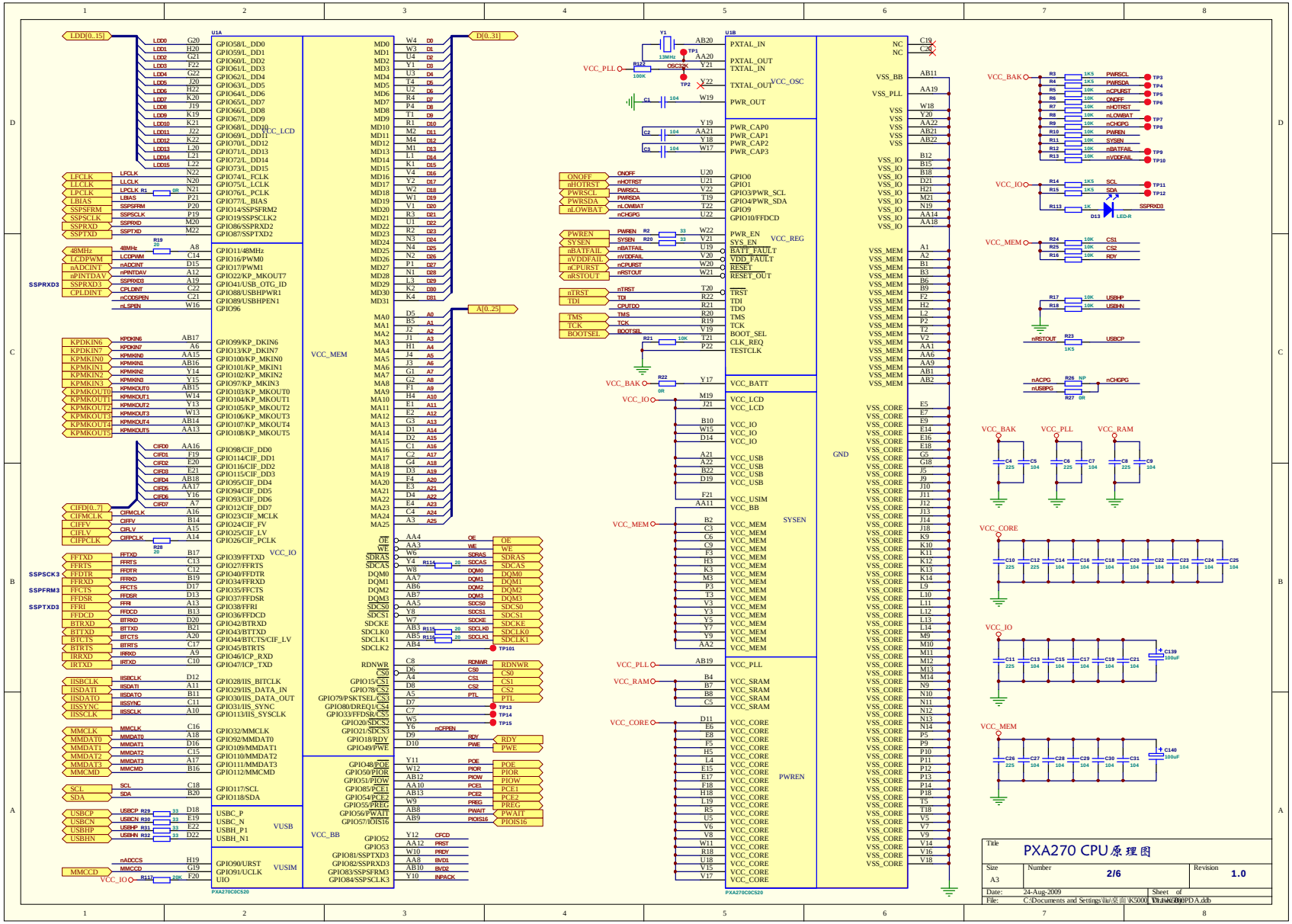

PDF 文件使用 "pdfFactory Pro" 试用版本创建 www.fineprint.cn

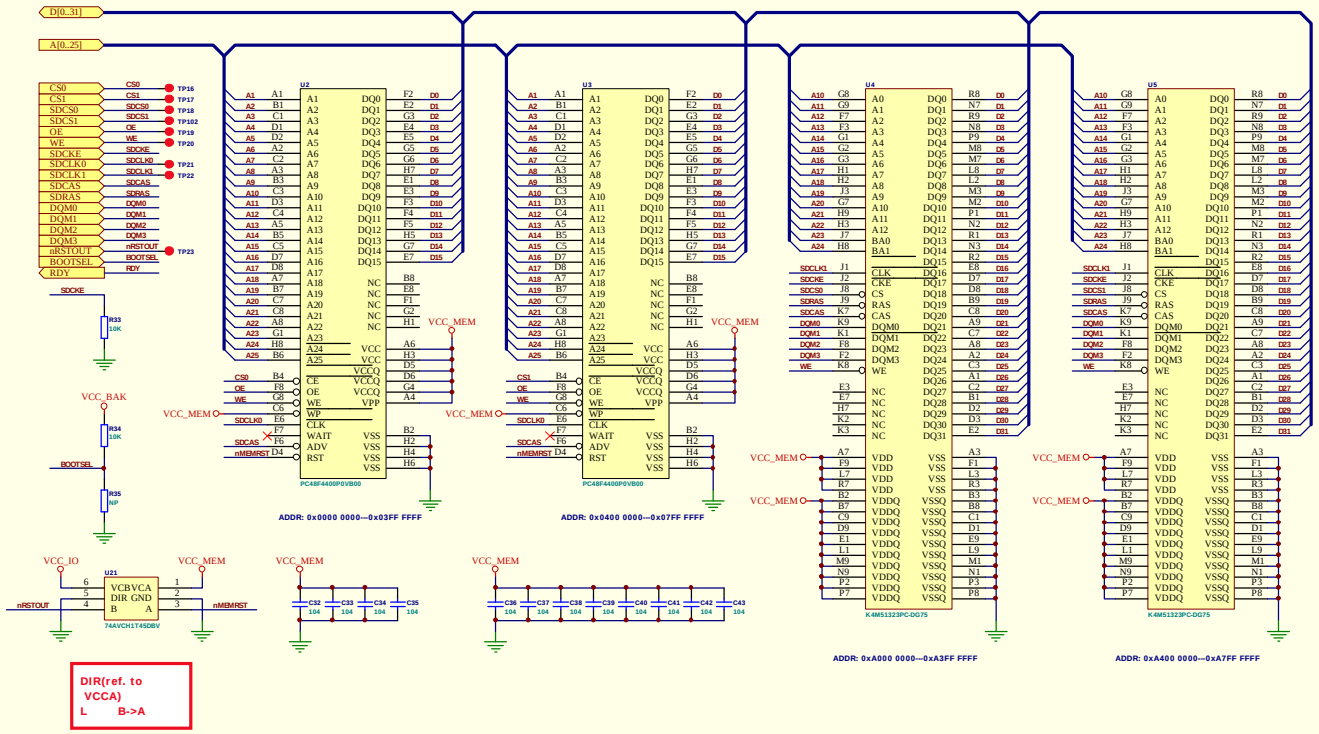

Title	FLASH,SDRAM原理图	
Size A3	Number 3/6	Revision 1.0
Date: 24-Aug-2009	Sheet of	
File: C:\Documents and Settings\lai\桌面\K5000_Draw\B01PDA.Sch		

PDF 文件使用 "pdfFactory Pro" 试用版本创建 www.fineprint.cn

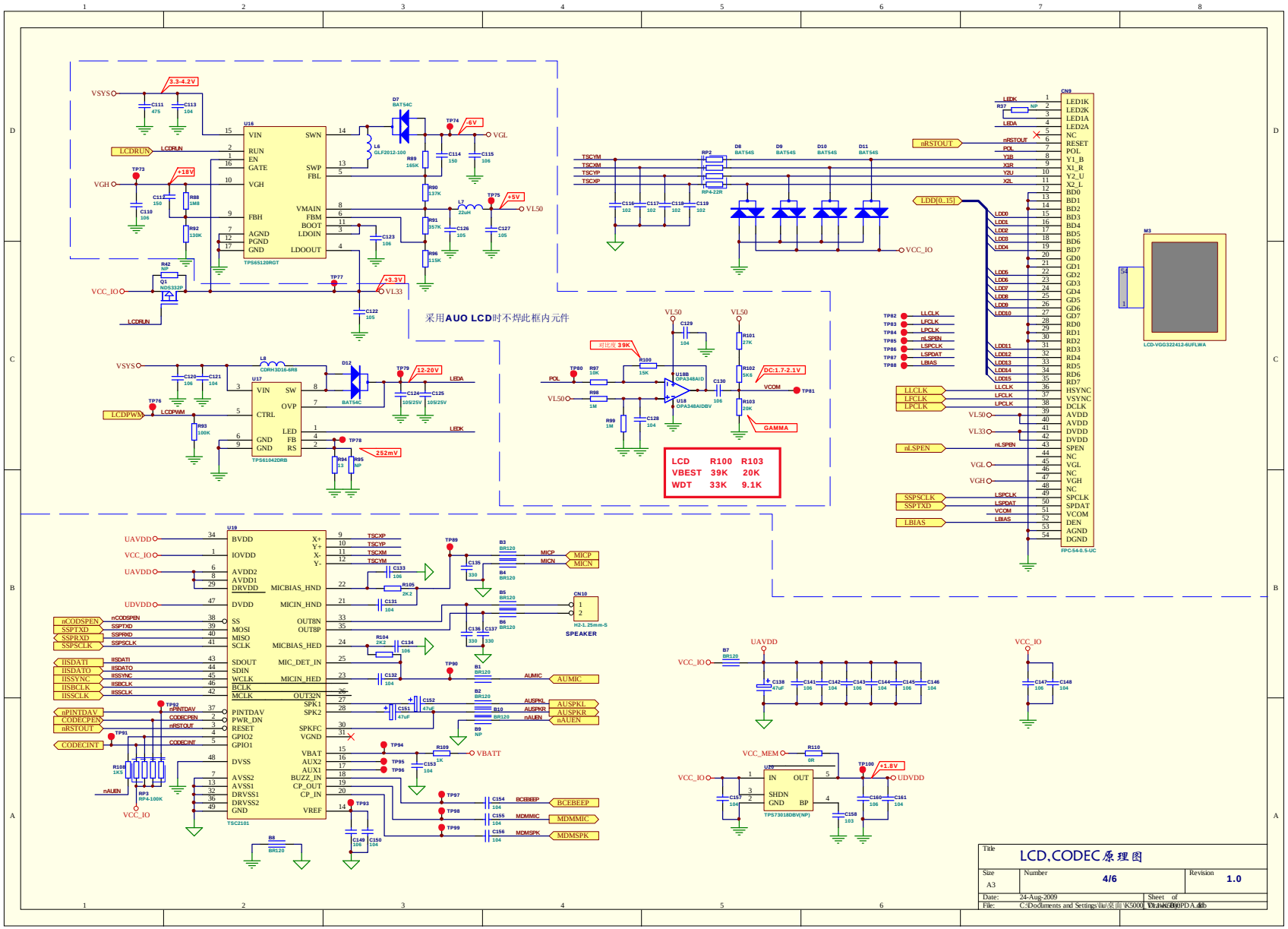

PDF 文件使用 "pdfFactory Pro" 试用版本创建 www.fineprint.cn

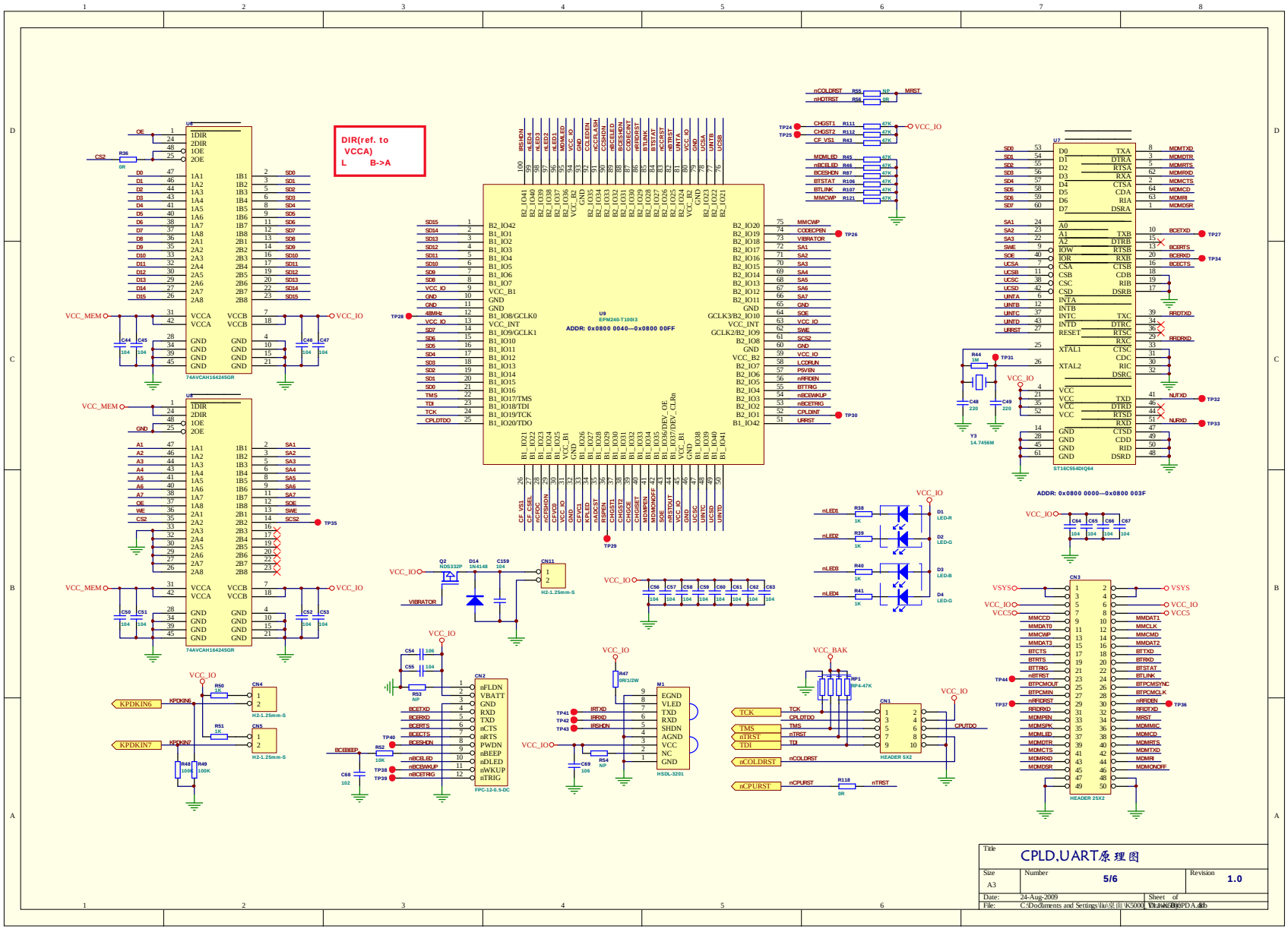

PDF 文件使用 "pdfFactory Pro" 试用版本创建 www.fineprint.cn

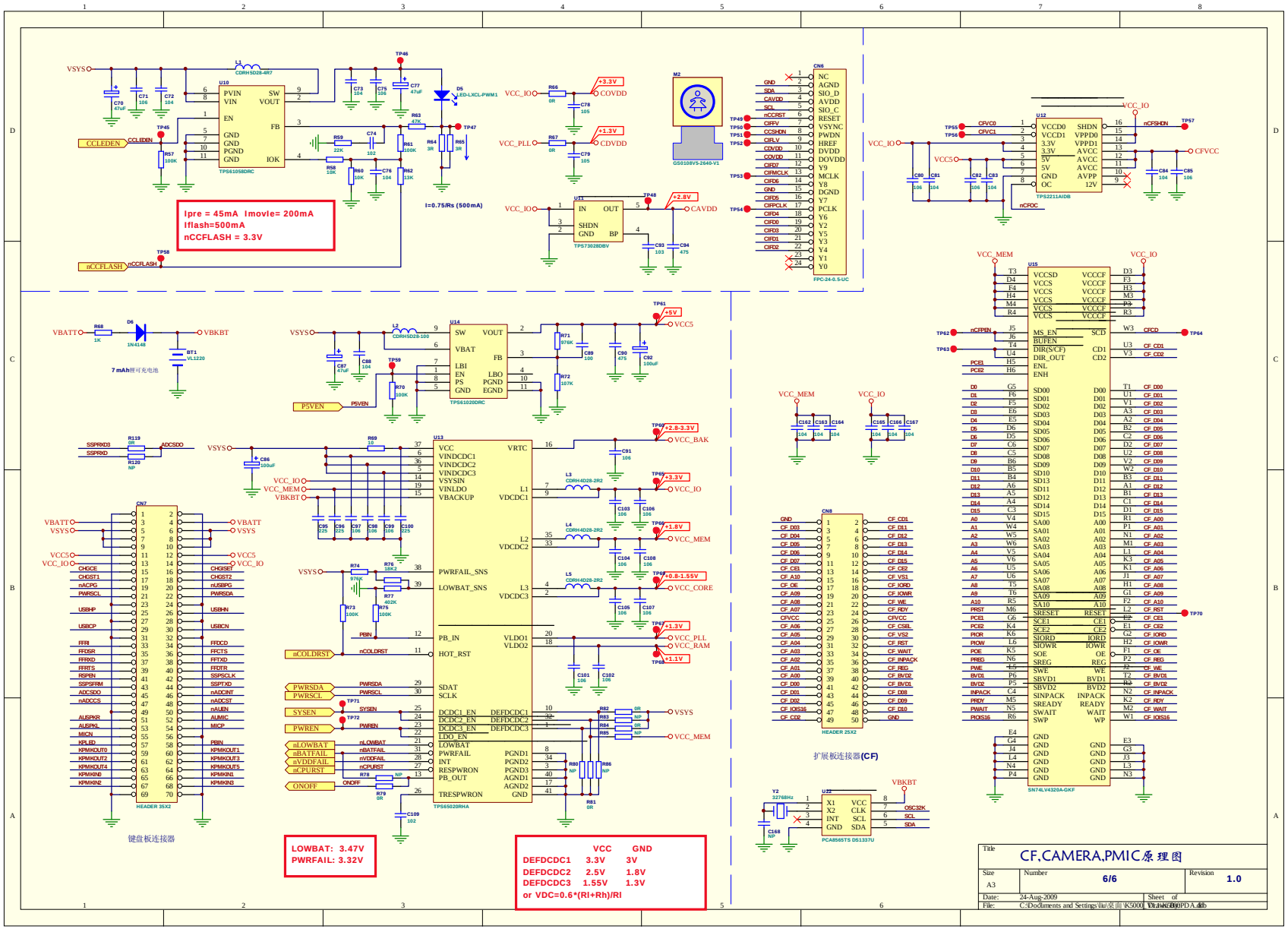

PDF 文件使用 "pdfFactory Pro" 试用版本创建 www.fineprint.cn

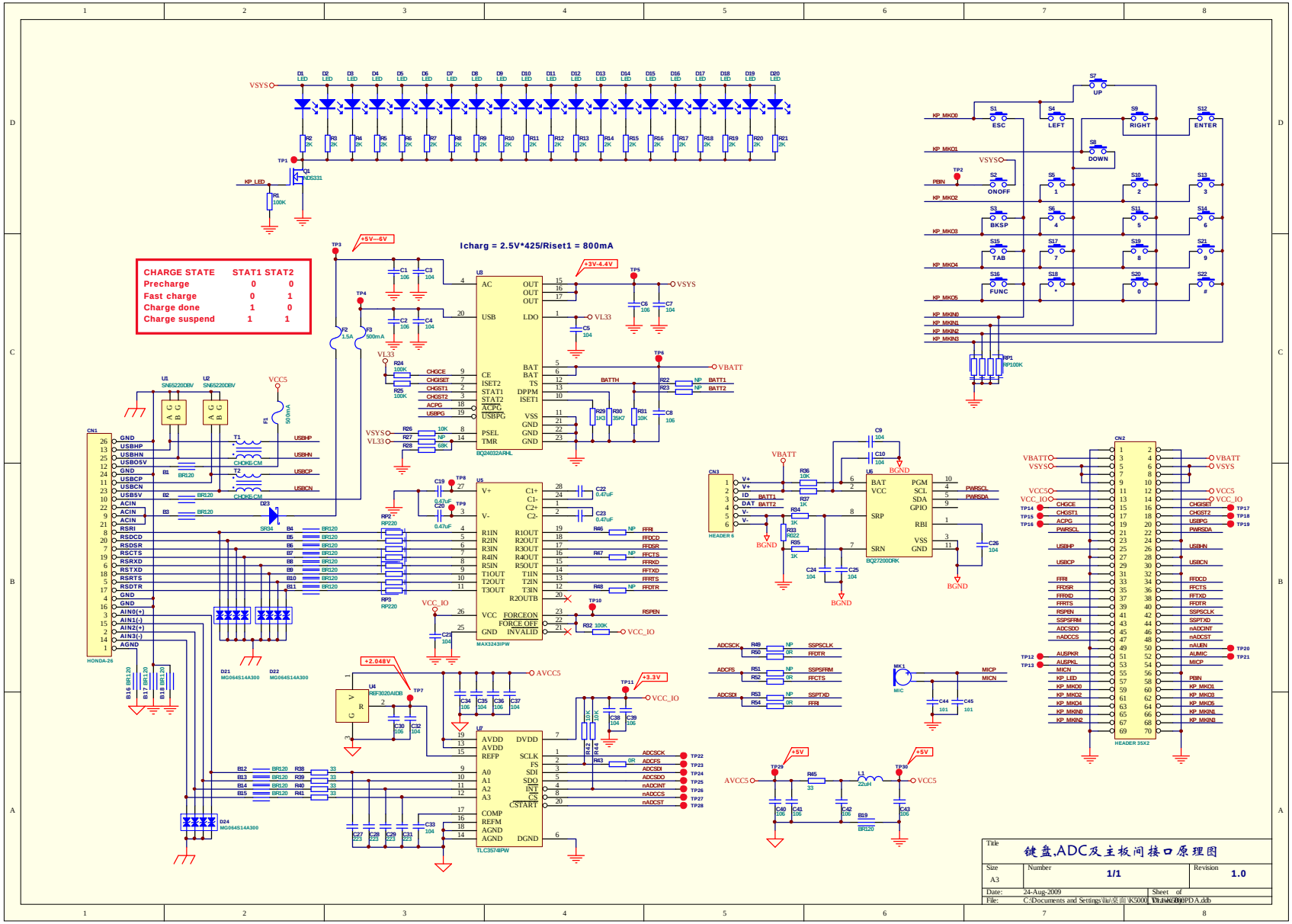

PDF 文件使用 "pdfFactory Pro" 试用版本创建 www.fineprint.cn

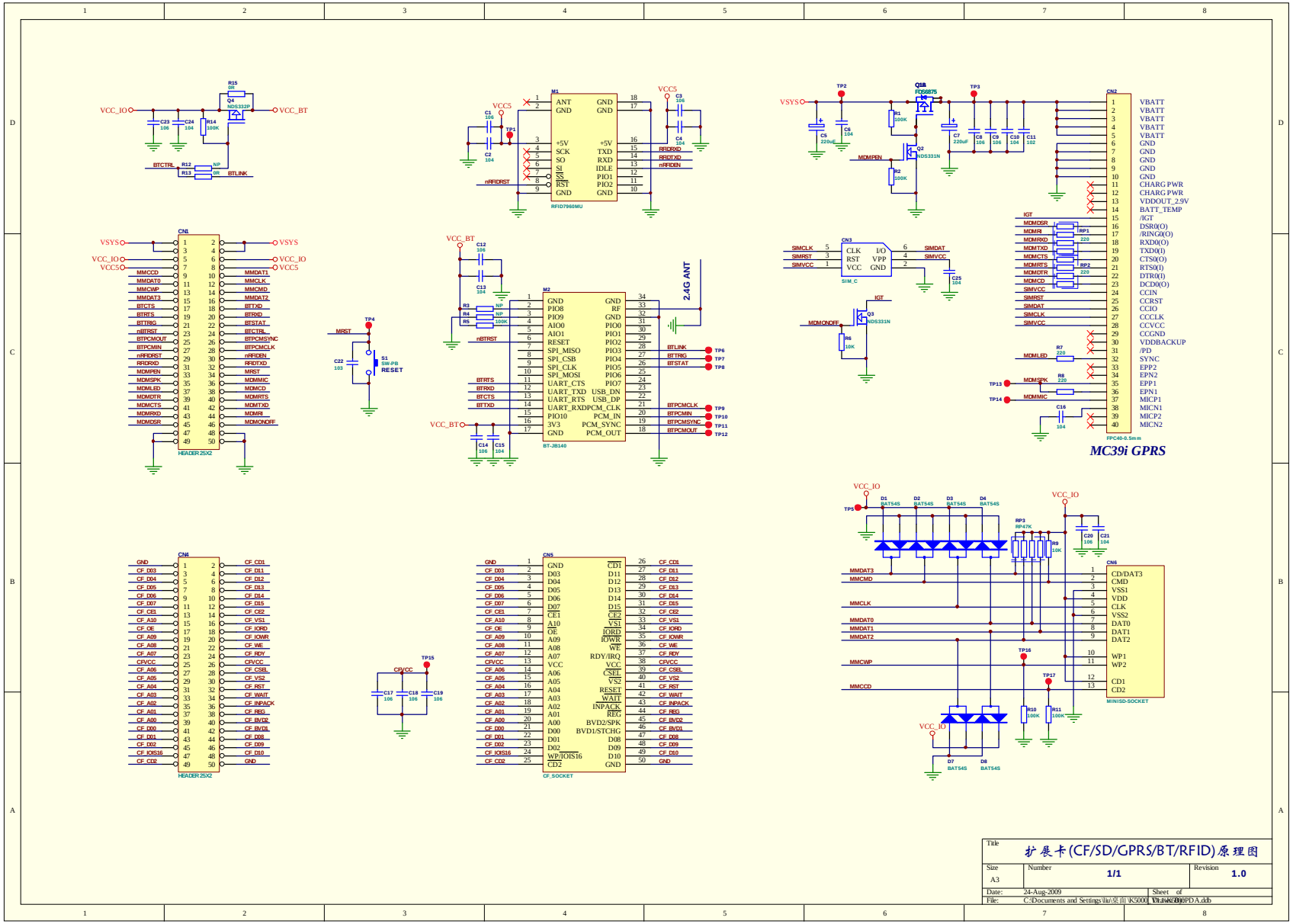

PDF 文件使用 "pdfFactory Pro" 试用版本创建 www.fineprint.cn