Bruin Remote Control Police Cruiser Operating Instructions
Instrucciones de uso del Coche De Policia Por Control Remoto Bruin

BN6612IS08TRU

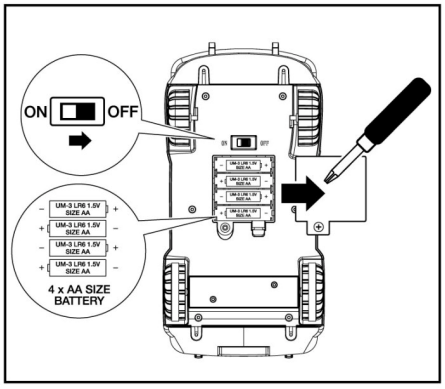

(DIAGRAM 1)

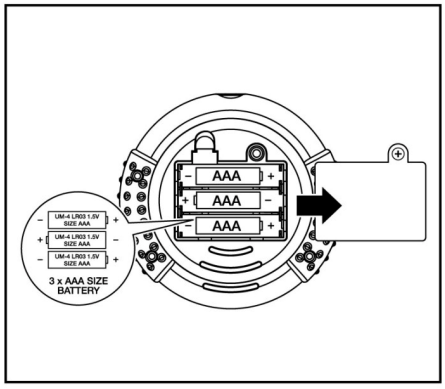

(DIAGRAM 2)

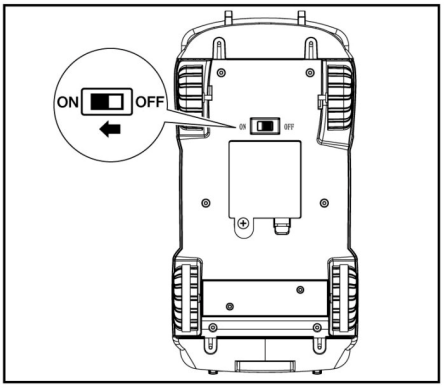

(DIAGRAM 3)

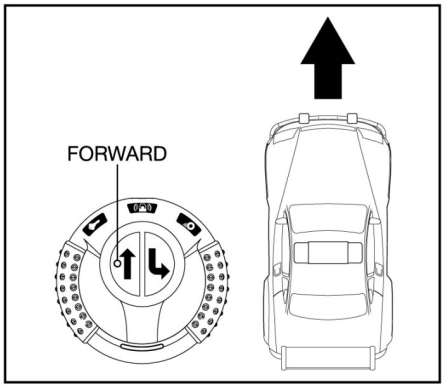

(DIAGRAM 4)

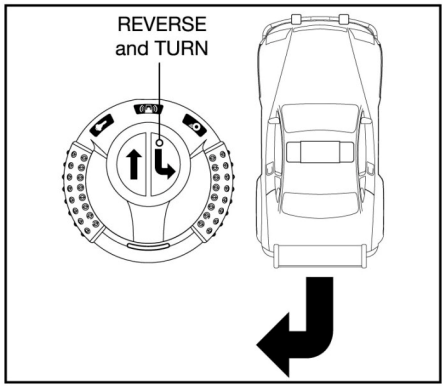

(DIAGRAM 5)

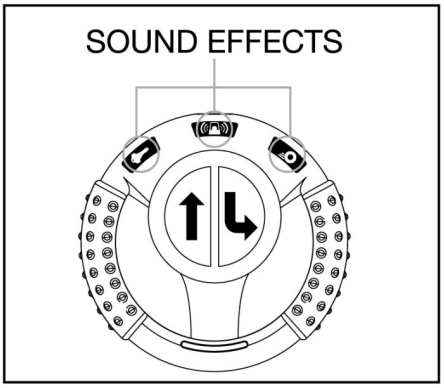

(DIAGRAM 6)

BATTERY LOADING:
(FOR MAXIMUM PERFORMANCE, USE ALKALINE BATTERIES)

Remember to remove all batteries from the vehicle and transmitter after playing.
1. Do not mix old and new batteries.
2. Do not mix alkaline, standard (Carbon-Zinc), or rechargeable (nickel-metal hybrid) batteries.

BATTERY REQUIREMENTS:
Vehicle: (See diagram 1)
1. Slide the ON/OFF switch to the 'OFF' position.
2. Unscrew to open the battery cover.
3. Insert 4 new 'AA' size alkaline batteries into the battery compartment, making sure to note the engraved instructions for the correct polarity (+ and -)
4. Replace the battery cover.

Transmitter: (See diagram 2)
1. Unscrew to open the battery cover.
2. Insert 3 new 'AAA' size alkaline batteries into the battery compartment, making sure to note the engraved instructions for the correct polarity (+ and -)

VEHICLE OPERATION:

1. Slide the ON/OFF switch to the 'ON' position. (See diagram 3)
2. FORWARD: Press the forward button to make the vehicle drive forward. (See diagram 4)
3. REVERSE AND TURN: Press the reverse button to make the vehicle drive backward in a circular path. (See diagram 5)
4. When the Police Cruiser is in motion, the lights are activated.
5. SOUND EFFECTS: Press the different buttons to make different sound effects. (See diagram 6)
6. To store your vehicle, slide the ON/OFF switch on the vehicle to the 'OFF' position and remove all batteries from the battery compartment.

ATTENTION PARENTS: IT IS RECOMMENDED THAT THIS TOY AND ALL ACCESSORIES BE PERIODICALLY EXAMINED FOR POTENTIAL HAZARDS AND THAT ANY POTENTIALLY HAZARDOUS PARTS BE REPAIRED OR REPLACED.

This device complies with Part 15 of the FCC Rules:
Operation is subject to the following two conditions:
(1) This device may not cause harmful interference, and
(2) This device must accept any interference received, including interference that may cause undesired operation.

FCC NOTE: THE ANTENNA PROVIDED IS A UNIQUE ANTENNA. INSTALLING AN UNAUTHORIZED ANTENNA TO THIS EQUIPMENT COULD VOID THE USER'S AUTHORITY TO OPERATE THE EQUIPMENT.

THE MANUFACTURER IS NOT RESPONSIBLE FOR ANY RADIO OR TV INTERFERENCE CAUSED BY UNAUTHORIZED MODIFICATIONS TO THIS EQUIPMENT. SUCH MODIFICATIONS COULD VOID THE USER'S AUTHORITY TO OPERATE THE EQUIPMENT.

CONFORMS TO THE SAFETY REQUIREMENTS OF ASTM F963

BN6612IS08TRU
8.5" / 11"
6/7/12
Niko

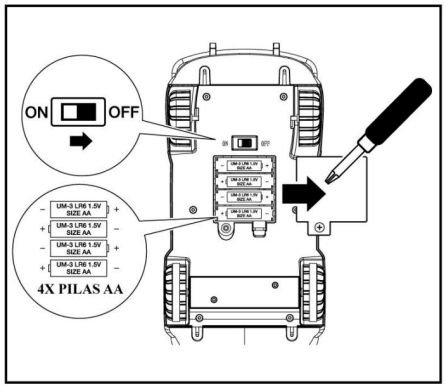

(DIAGRAMA 1)

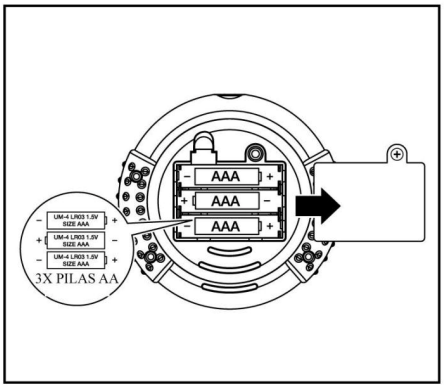

(DIAGRAMA 2)

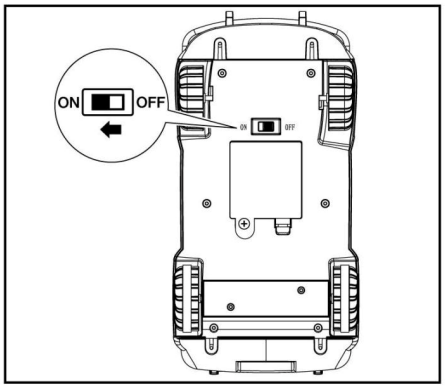

(DIAGRAMA 3)

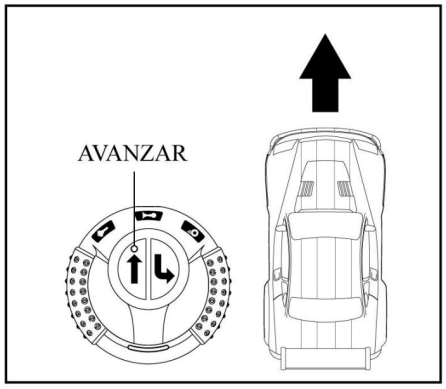

(DIAGRAMA 4)

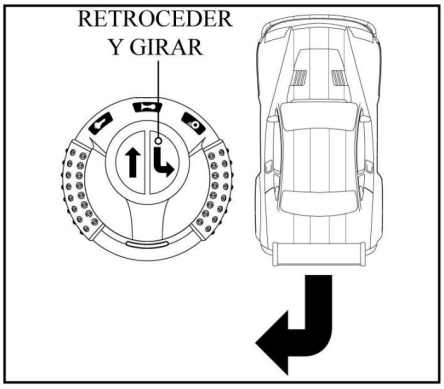

(DIAGRAMA 5)

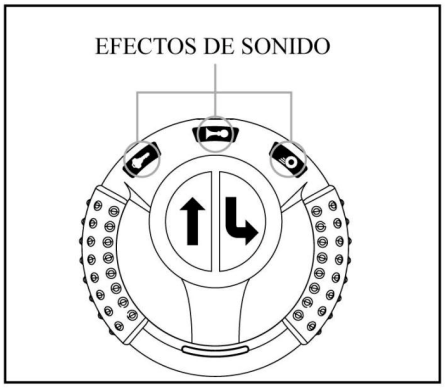

(DIAGRAMA 6)

CARGA DE LAS PILAS:
(PARA UN RENDIMIENTO ÓPTIMO, UTILICE PILAS ALCALINAS)

Recuerde retirar todas las pilas del vehículo y del transmisor después de jugar..
1. No mezcle pilas nuevas y usadas.
2. No mezcle pilas alcalinas, estándar (carbono-zinc) y recargables (níquel-metal híbrido).

REQUISITOS DE LAS PILAS:
Vehículo: (Véase diagrama 1)
1. Coloque el interruptor ON/OFF en la posición “OFF”.
2. Desatornille la tapa de las pilas para abrirla.
3. Inserte 4 pilas alcalinas ‘AA’ nuevas en el compartimento de las pilas, asegurándose de tener en cuenta las instrucciones grabadas acerca de la polaridad correcta (+ y -)
4. Vuelva a colocar la tapa.

Transmisor (Véase diagrama 2)
1. Desatornille la tapa de las pilas para abrirla.
2. Inserte 3 pilas alcalinas ‘AAA’ nuevas en el compartimento de las pilas, asegurándose de tener en cuenta las instrucciones grabadas acerca de la polaridad correcta (+ y -)

FUNCIONAMIENTO DEL VEHÍCULO:

1. Coloque el interruptor ON/OFF en la posición “ON”. (Véase diagrama 3)
2. AVANZAR: Pulse el botón de avance para hacer avanzar el vehículo. (Véase diagrama 4)
3. RETROCEDER Y GIRAR: Pulse el botón de retroceso para hacer retroceder el vehículo en una trayectoria circular. (Véase diagrama 5)
4. EFECTOS DE SONIDO: Pulse los distintos botones para reproducir diferentes efectos de sonidos. (Véase diagrama 6)
5. Para guardar el vehículo, coloque el interruptor ON/OFF del vehículo en posición ‘OFF’ y extraiga todas las pilas del compartimento de las pilas.

ATENCIÓN PADRES: SE RECOMIENDA QUE ESTE JUGUETE Y TODOS LOS ACCESORIOS SE EXAMINEN PERIÓDICAMENTE PARA DETECTAR POSIBLES RIESGOS Y CUALQUIER PIEZA PELIGROSA SE REPARARÁ O SUSTITUIRÁ.

Este dispositivo cumple con el apartado 15 de las normas de la FCC:
Su manejo está sujeto a las dos condiciones siguientes:
(1) Este dispositivo no puede causar interferencias nocivas, y
(2) Este dispositivo debe aceptar cualquier interferencia recibida, entre ellas, las interferencias que pueden generar un funcionamiento no deseado.

NOTA DE LA FCC: LA ANTENA SUMINISTRADA ES UNA ANTENA EXCLUSIVA. SI INSTALA UNA ANTENA NO AUTORIZADA EN ESTE EQUIPO, PODRÍA ANULARSE LA AUTORIDAD DEL USUARIO PARA UTILIZAR EL EQUIPO.

EL FABRICANTE NO SE HACE RESPONSABLE DE NINGUNA INTERFERENCIA DE RADIO O TV CAUSADA POR MODIFICACIONES NO AUTORIZADAS EN ESTE EQUIPO. TALES MODIFICACIONES PODRÍAN ANULAR LA AUTORIDAD DEL USUARIO PARA UTILIZAR EL EQUIPO.

CUMPLE CON LOS REQUISITOS DE SEGURIDAD DE ASTM F963

Note: This equipment has been tested and found to comply with the limits for a Class B digital device, pursuant to part 15 of the FCC Rules. These limits are designed to provide reasonable protection against harmful interference in a residential installation. This equipment generates, uses and can radiate radio frequency energy and, if not installed and used in accordance with the instructions, may cause harmful interference to radio communications. However, there is no guarantee that interference will not occur in a particular installation. If this equipment does cause harmful interference to radio or television reception, which can be determined by turning the equipment off and on, the user is encouraged to try to correct the interference by one or more of the following measures:
—Reorient or relocate the receiving antenna.
—Increase the separation between the equipment and receiver.
—Connect the equipment into an outlet on a circuit different from that to which the receiver is connected.
—Consult the dealer or an experienced radio/TV technician for help.