General tolerance table (For plastic)	
Linear & Angular Dimension	Tolerance
0-15mm	±0.05
15-22mm	±0.08
22-30mm	±0.10
30-40mm	±0.11
40-53mm	±0.13
53-70mm	±0.15
70-90mm	±0.15

REV	DESCRIPTION(描述)	DATE(日期)	SIGNATURE(签名)	APPROVE
X01	初版发行	Dec-01-20	宋海燕	
X02	①磁芯R角修改 ②公差修改	2021-02-20	何雷	

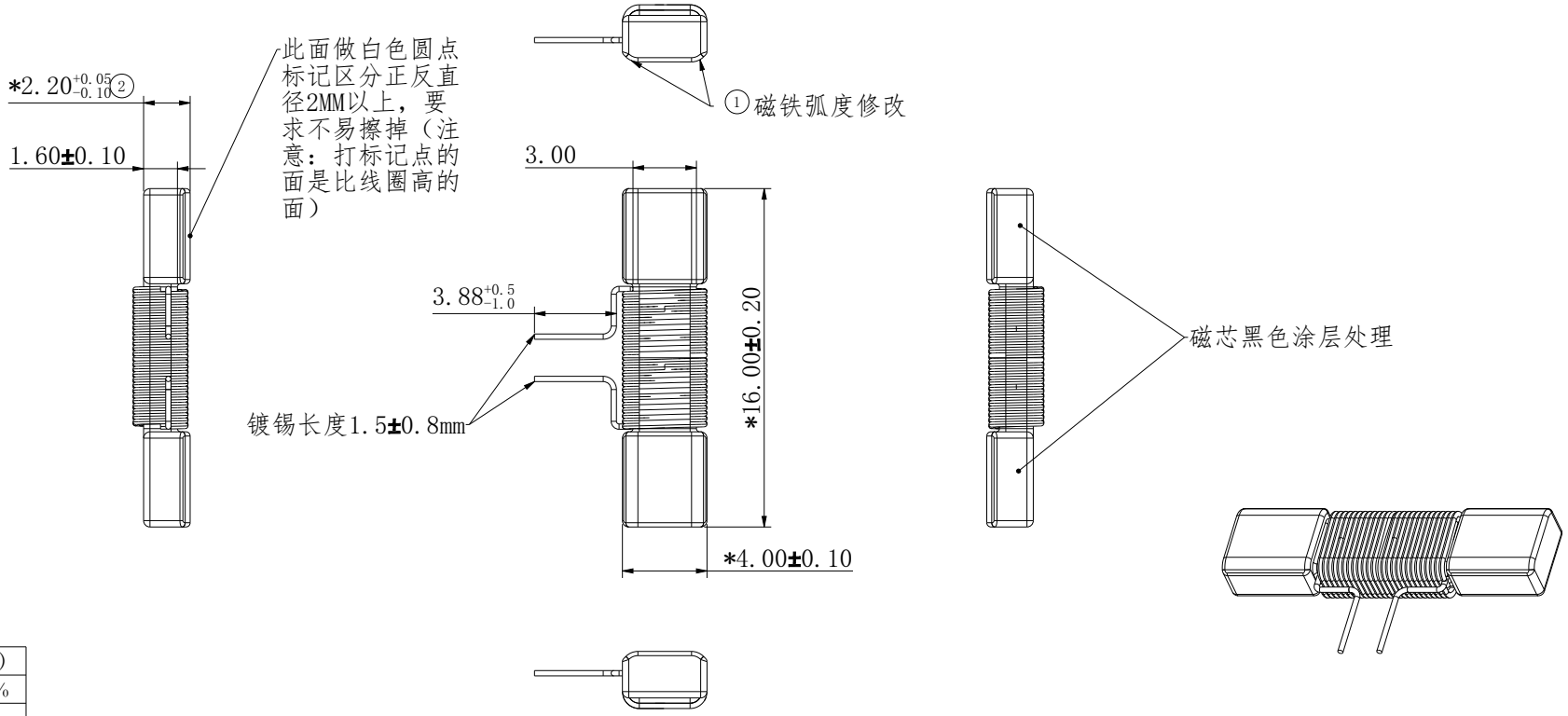

线圈单体参数（不带铜片）	
感量	60uH +/-5%
DCR	360mohm
ACR@100kHz	600mohm

技术要求:
1. 材料:铁氧体磁芯（TPW33-U-15.95-2.15-4.0-CPY），含铜量90%以上，电导率>90%IACS
2. 颜色：参考签样板
3. 产品表面处理：磁芯表面黑色涂层
4. 产品表面后处理：参考签样板
5. 未标注尺寸，请参考3d图.
6. 标注公差的尺寸为重点控制尺寸.带*尺寸为CPK尺寸.
7. 公差:
   a)零件未标注尺寸公差见缺省公差表格
   b)3d图档中未做脱模斜度的:≤0.2°
   c)3d图档中未做圆角的:≤R0.05
8. 所有材料符合ROHS2.0，无卤，D-SUN-22.3《环境管理物质技术标准》的要求

Project(项目)	T04-无线充电线圈	欣旺达智能硬件有限公司 SUNWODA		Description(零件名)	COIL-MAGNETIC-BAR_1_2		
Unit:mm	Cloure(颜色):						
Third angle system	Desigen(设计者)	刘胜	Dec-01-20	Part No(料号)		Page(页数)	1 /1
	Check(审核)			Material(材料)		Size(纸张):A4	Scale(比例):3:1
	Approve(校准)			Finish（表面处理）		DrawingRev(版本)	X02
Weight（重量）		g					

DRAWING INFORMATION IS PROPRIETARY TO SWD. IT IS PROHIBITED TO COPY OR DISCLOSE WHOLLY OR IN PART WITHOUT PRIOR WRITTEN CONSENT OF SWD.
图纸中的资料信息是我司专利，未经允许不得复制或者泄露资料信息。