Schematic Diagram

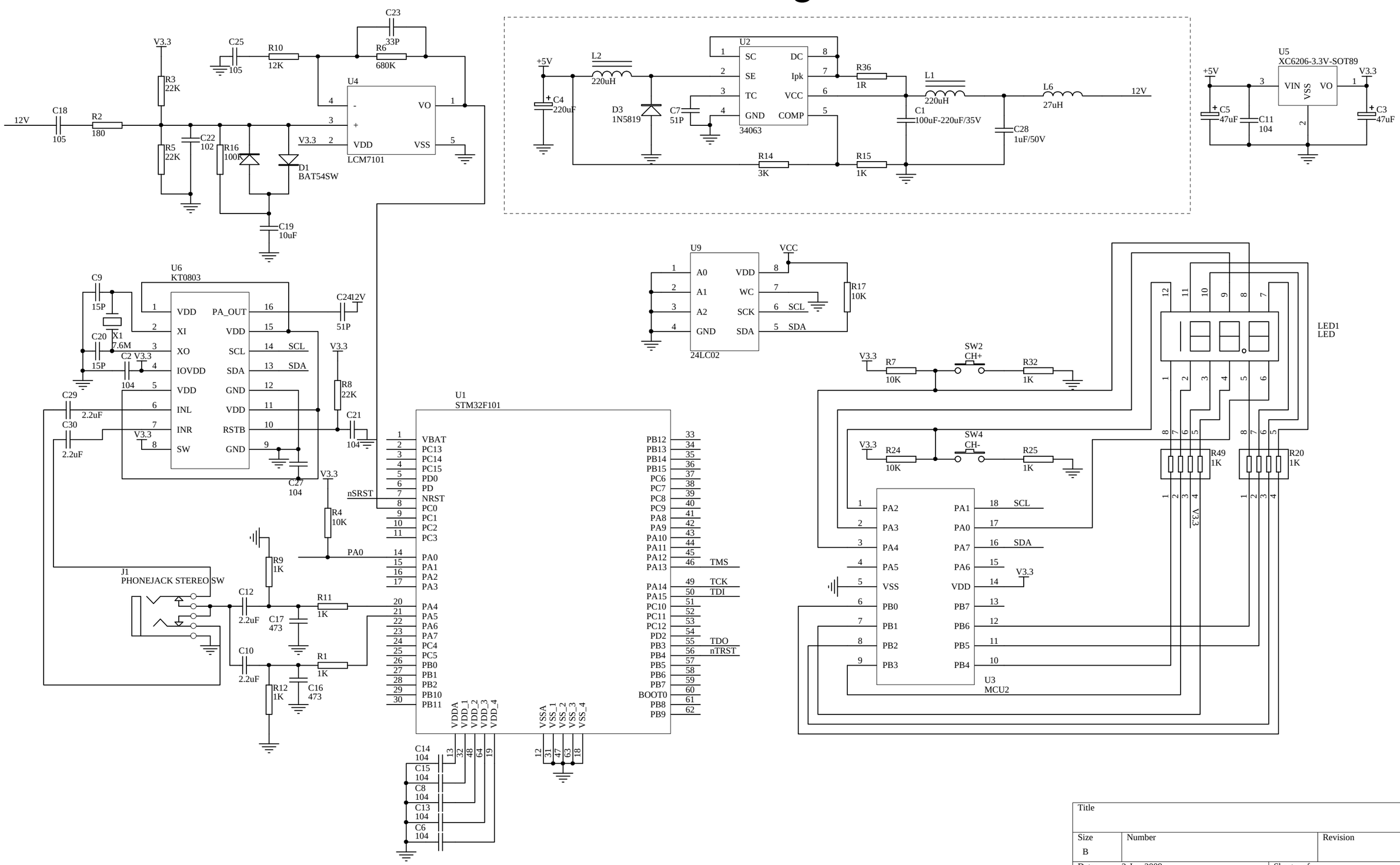

Title		
Size B	Number	Revision
Date: 2-Jun-2009	Sheet of	
File: D:\project\wsd\Fm1.ddb	Drawn By:	

PDF 文件使用 "pdfFactory" 试用版本创建 www.fineprint.cn