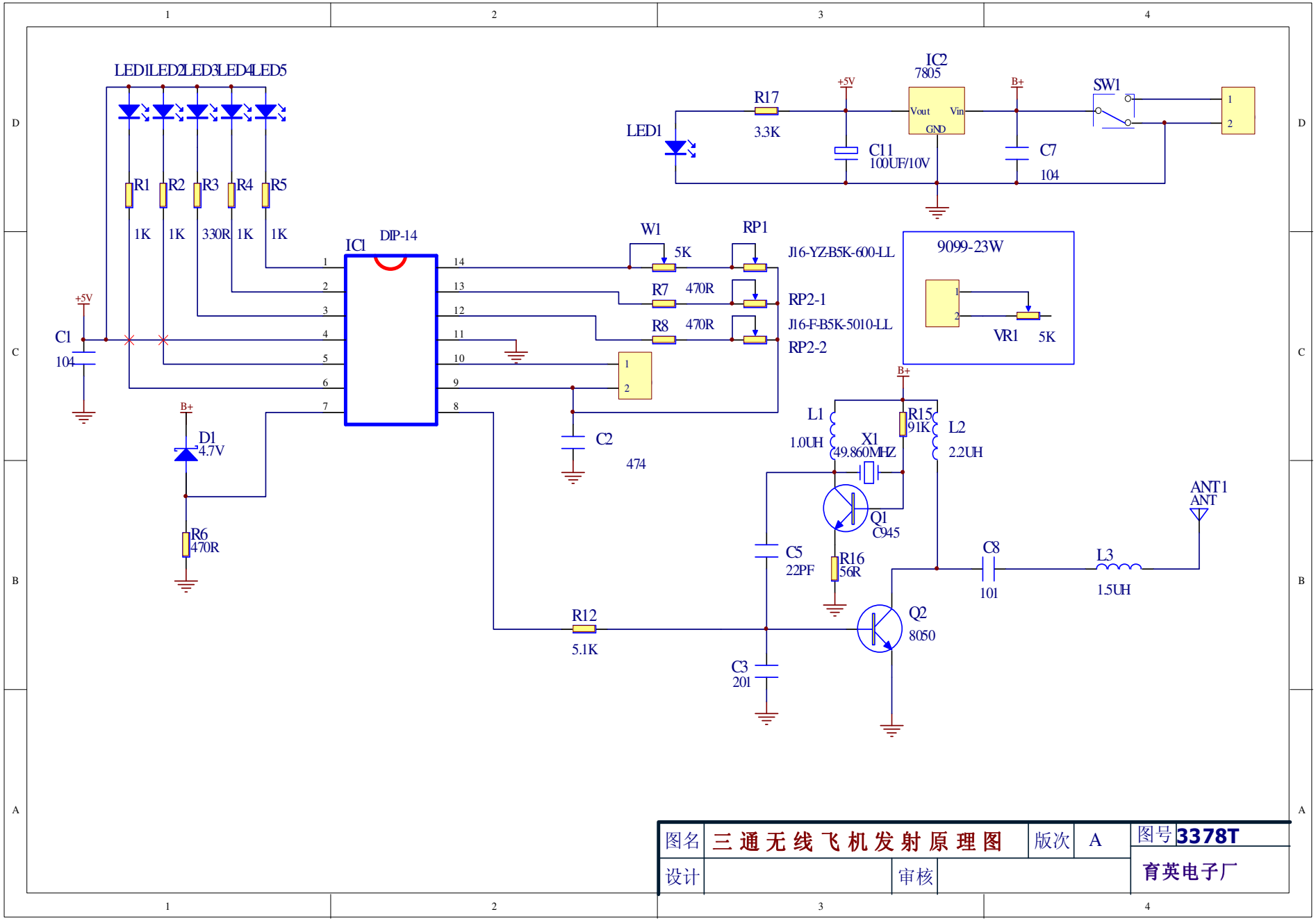

图名	三通无线飞机发射原理图	版次	A	图号	3378T
设计		审核		育英电子厂	