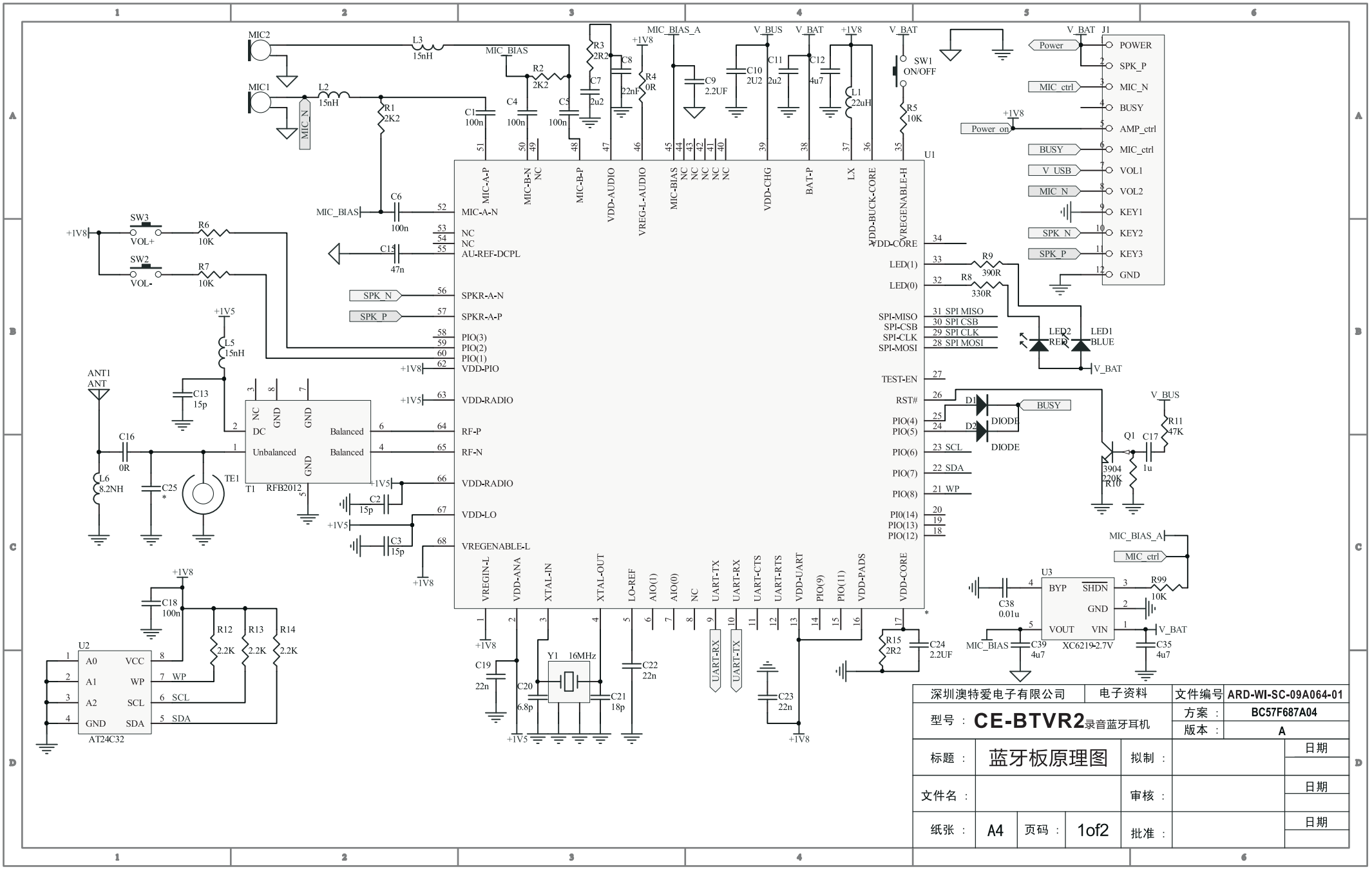

深圳澳特爱电子有限公司	电子资料		文件编号	ARD-WI-SC-09A064-01	
型号 ： CE-BTVR2录音蓝牙耳机			方案 ：	BC57F687A04	
			版本 ：	A	
标题 ：	蓝牙板原理图	拟制 ：			日期
文件名 ：		审核 ：			日期
纸张 ： A4	页码 ： 1of2	批准 ：			日期

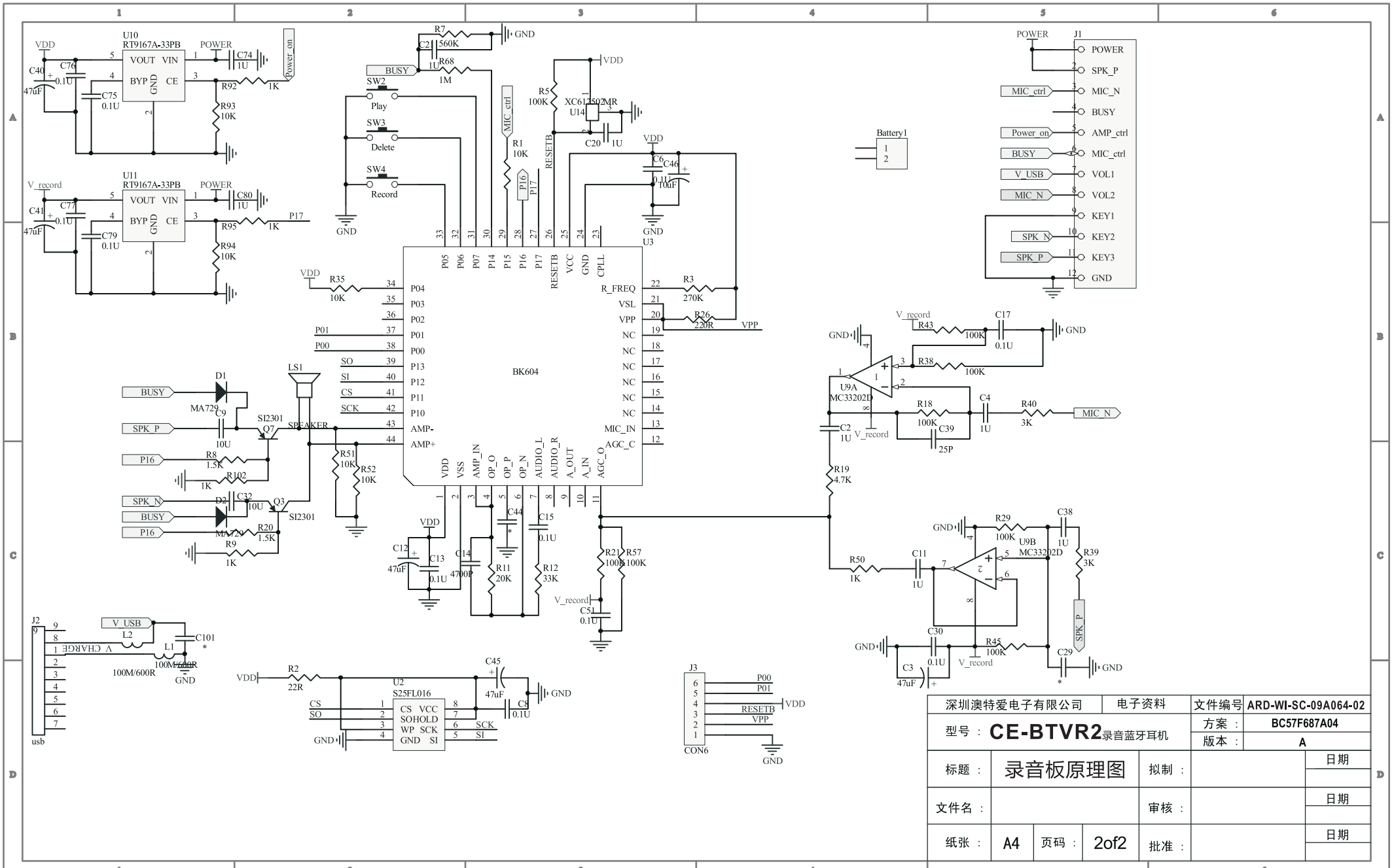
U10
RT9167A-33PB
VOUT VIN
BYP GND CE
U11
RT9167A-33PB
BK604
U3
U2
S25FL016
CS VCC
SOHOLD
WP SCK
GND SI
U9A
MC33202D
U9B
MC33202D
XC6132502MR
U14
J1
POWER
SPK_P
MIC_N
BUSY
AMP_ctrl
MIC_ctrl
VOL1
VOL2
KEY1
KEY2
KEY3
GND
J2
usb
V_USB
V_CHARGE
J3
CON6
P00
P01
RESETB
VPP
Battery1
LS1
SPEAKER
SI2301
MA729
SW2
Play
SW3
Delete
SW4
Record
深圳澳特爱电子有限公司
电子资料
文件编号
ARD-WI-SC-09A064-02
型号 ：
CE-BTVR2录音蓝牙耳机
方案 ：
BC57F687A04
版本 ：
A
标题 ：
录音板原理图
拟制 ：
日期
文件名 ：
审核 ：
日期
纸张 ：
A4
页码 ：
2of2
批准 ：
日期