修改说明：	修改日期
1、	
2、	
3、	
4、	
5、	

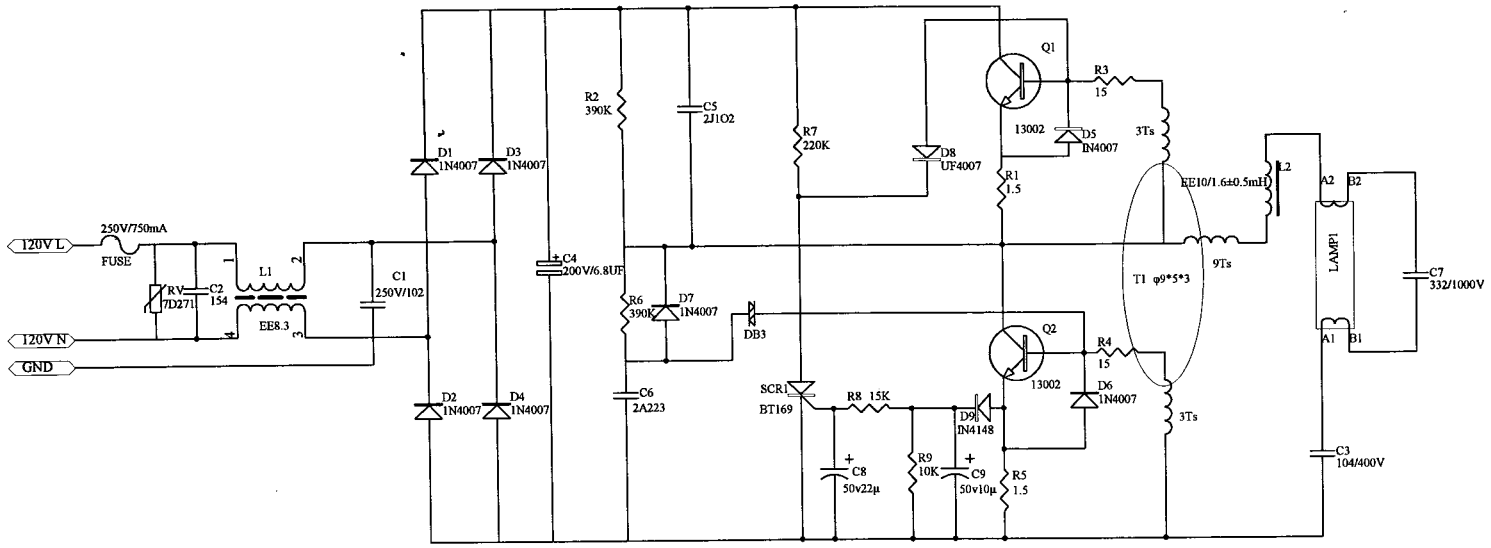

江门市蓬江区裕城电器有限公司 Jiangmen Penjiang Yucheng Electrical Appliances Limited Corporation www.yu-cheng.com.cn	文件名/File name: T4/T5 电子镇流器	产品编号/Product code: YC-144	版本版次/Edition: A/0	建档日期/Build file date: 2008-10-12
	型号/Model: YC-322515E-1	设计/Designed by: hjx	制图Drawn by: hjxing	审核/Checked by: JDQ
	文件存放及分发/Deposit in and issue: D:\C\hjx\yucheng	☑ 工程 Technigue Department ☐ 生产 Production Department	☑ 品质 QC Department	☑ 维修 Pepair Department