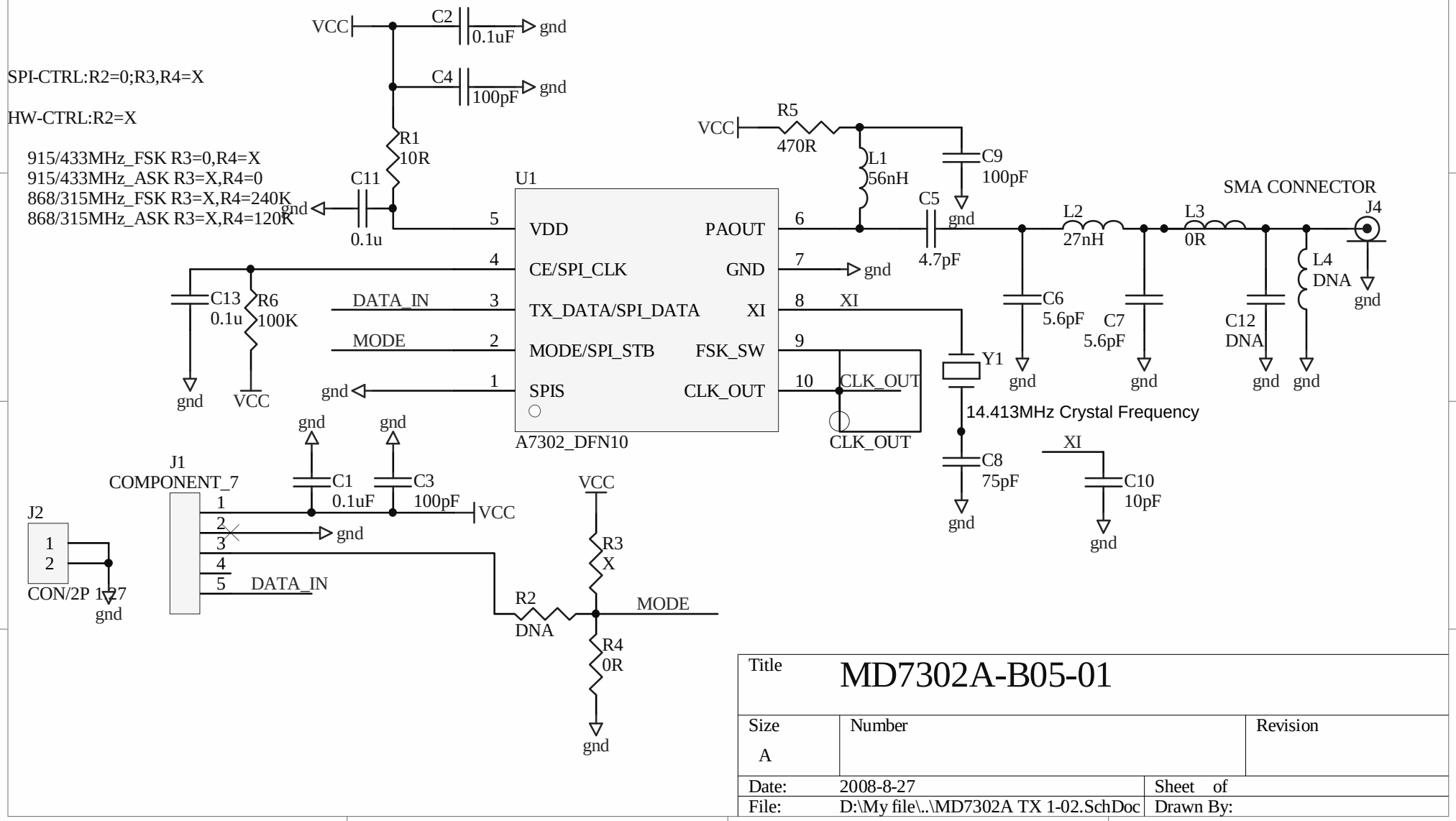

PDF 文件使用 "pdfFactory Pro" ?用版本?建 www.fineprint.cn