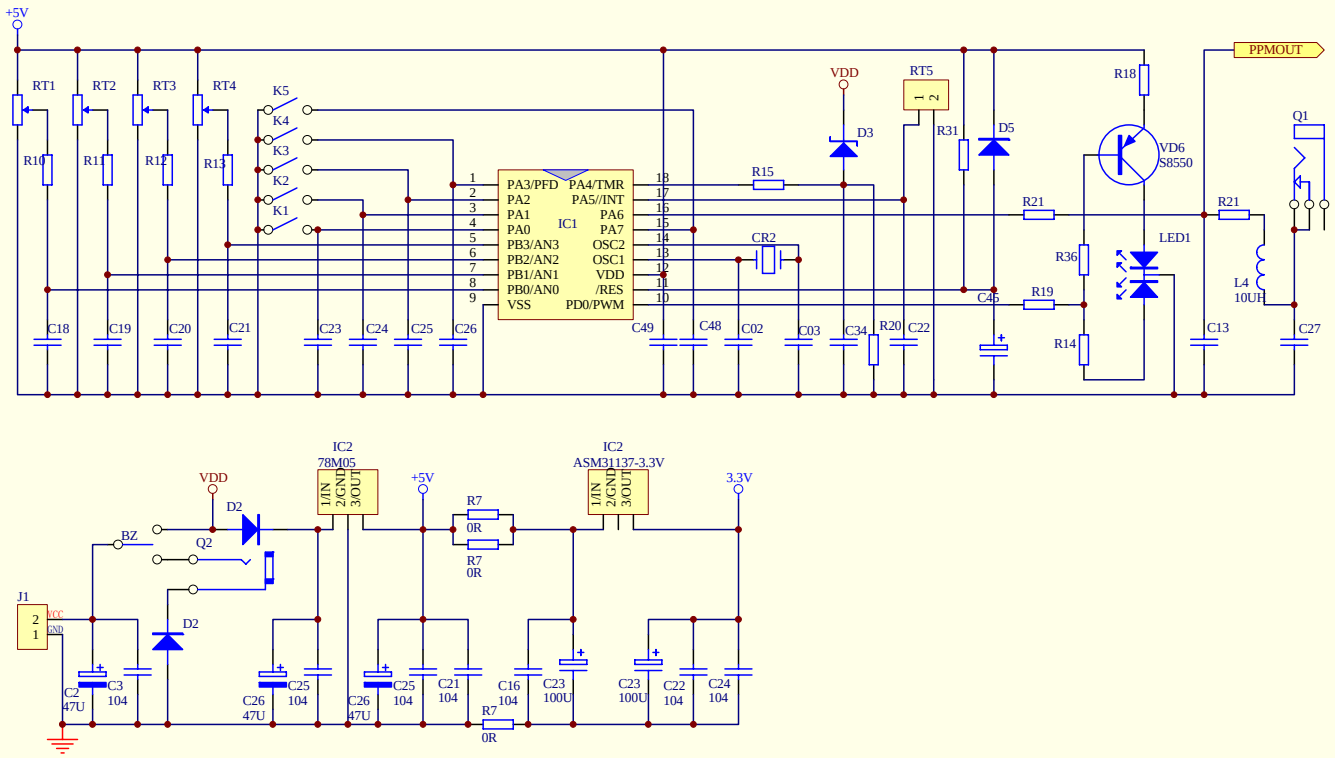

深圳市艾特航模有限公司				
批准	日期	名称 2.4GHZ-TX		版本 A2
审核	日期	制定 赖章良	日期	编码