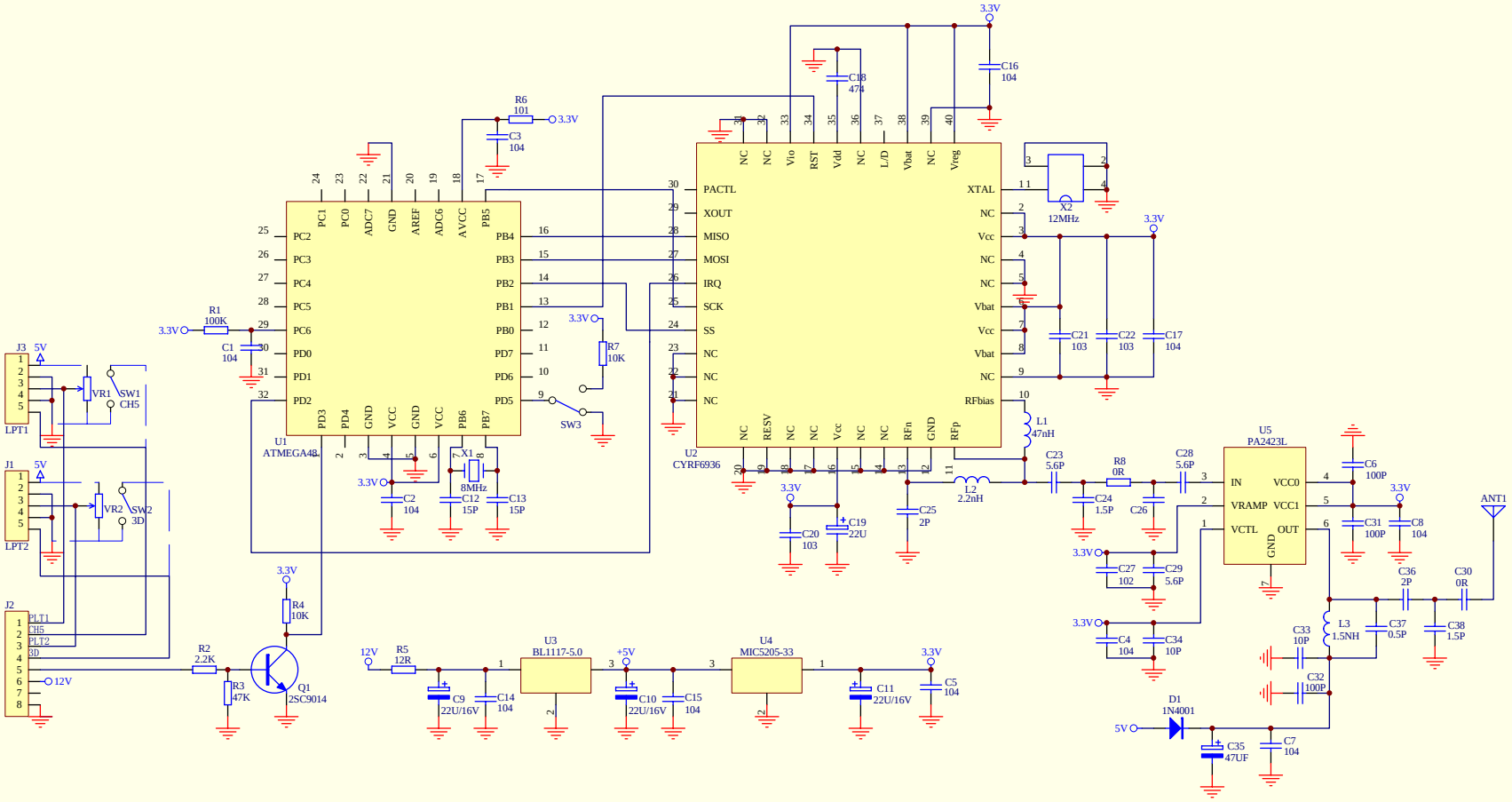

		深圳市艾特航模有限公司		
批准	日期	名称 E-FLY C-2.4G.SCH		版本 A2
审核	日期	制定 赖章良	日期	编码