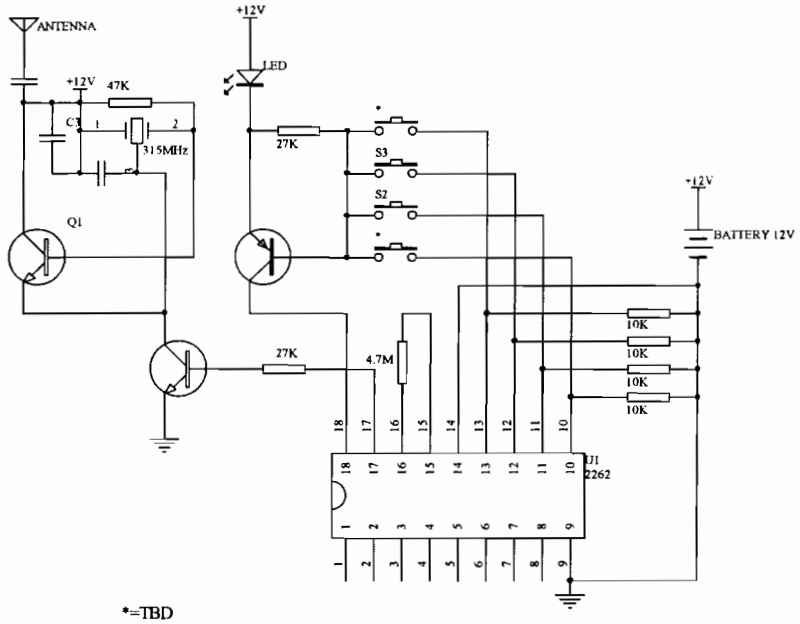

Title SXJ-203-B		
Size A4	Number	Revision
Date 17-Jul-2008		Sheet of
File F:\郭平文件\新产品资料\PCB\遥控止[illegible].ddb		

PDF 文件使用 "pdfFactory Pro" 试用版本创建 www.fineprint.cn