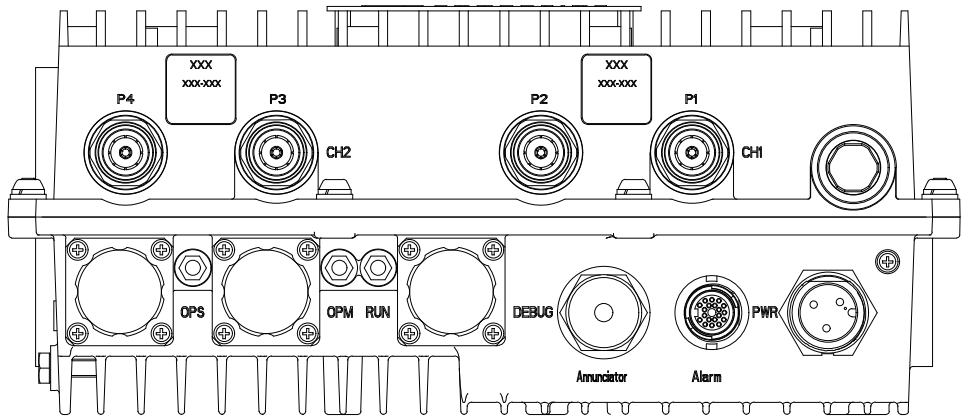
XXX
XXX-XXX
P4
P3
CH2
XXX
XXX-XXX
P2
P1
CH1
OPS
OPM
RUN
DEBUG
Annunciator
Alarm
PWR

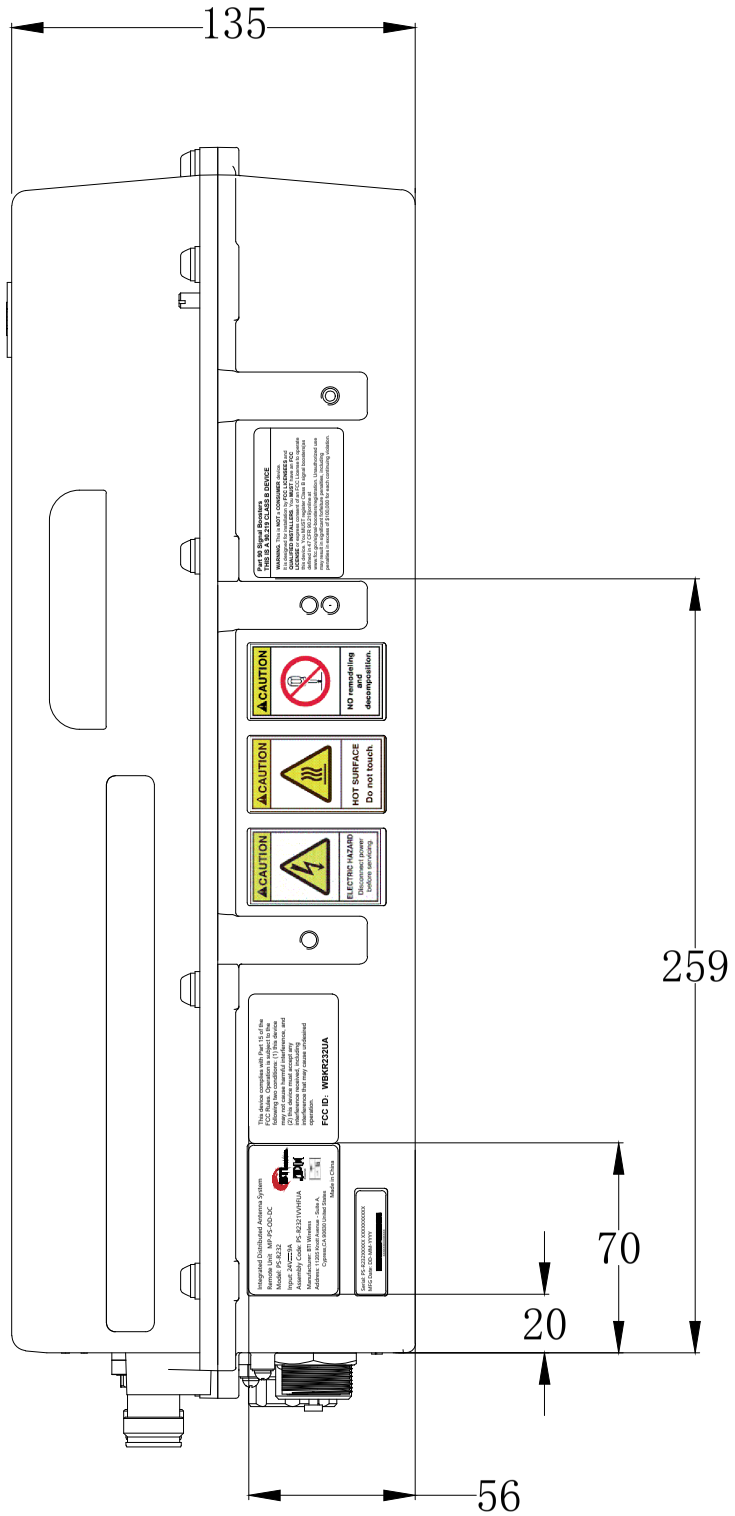
135
259
70
20
56

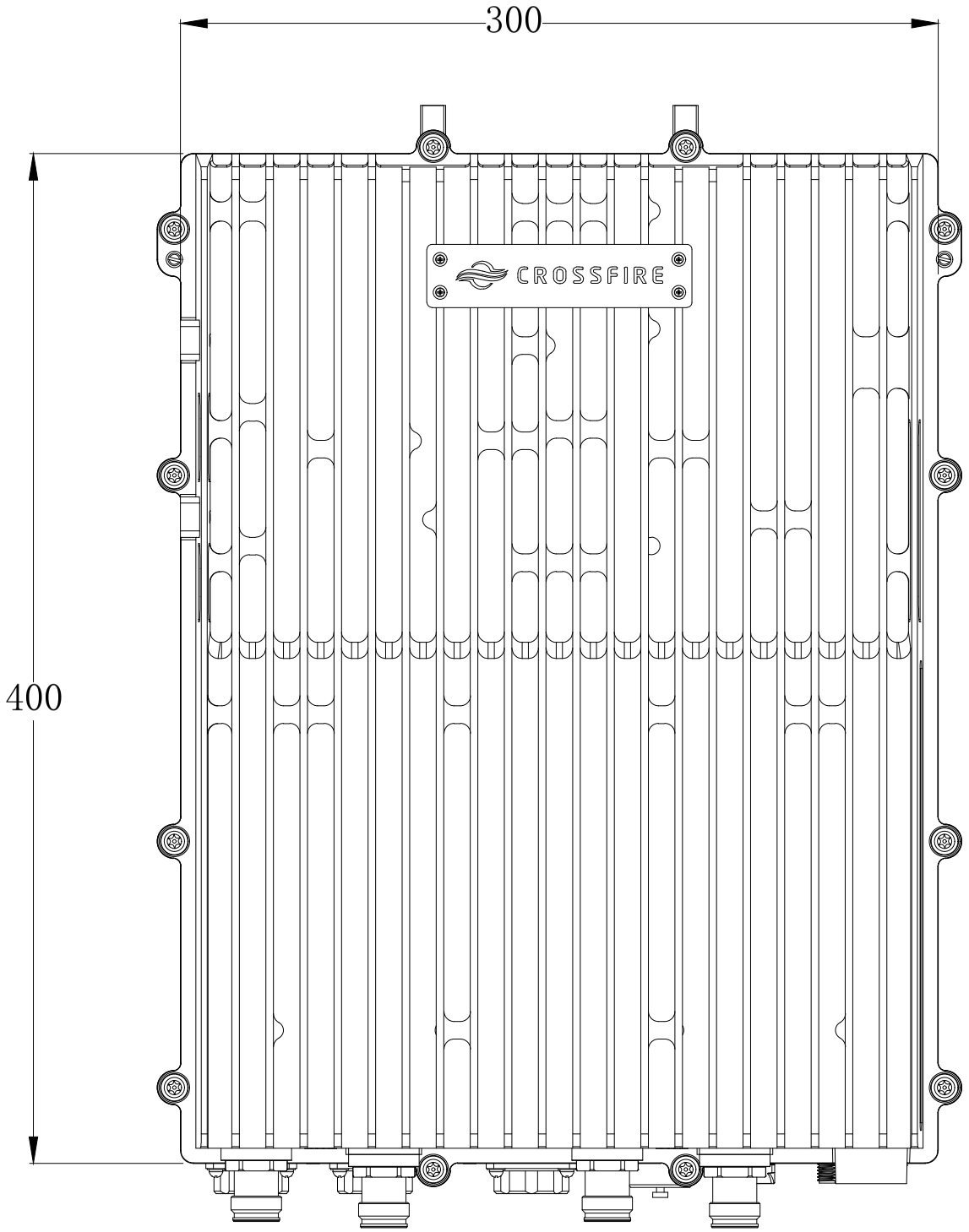
300
400
CROSSFIRE