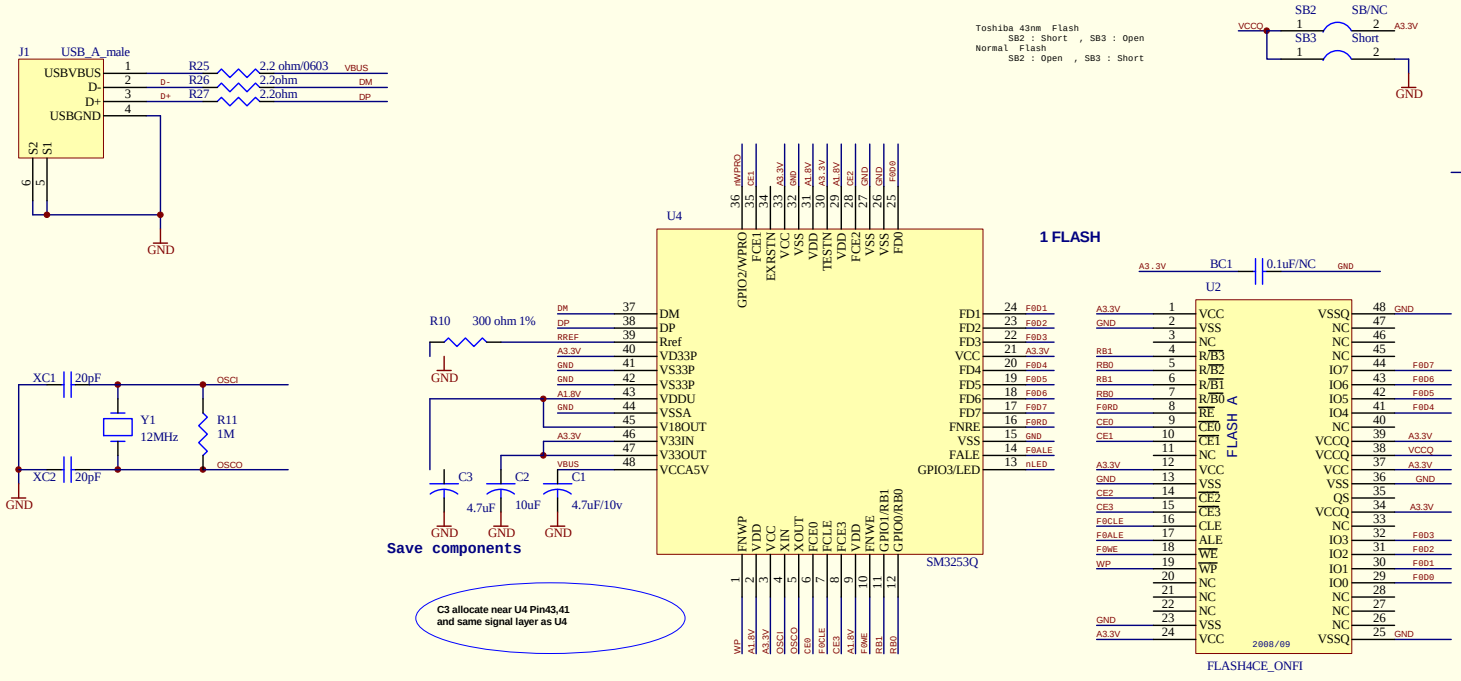

浙江华人软件有限公司

M4 SM3253QF SCH

Size	FCSM No.	DWG No.	Rev
A4			0.2

Scale		Sheet
		1 of 1