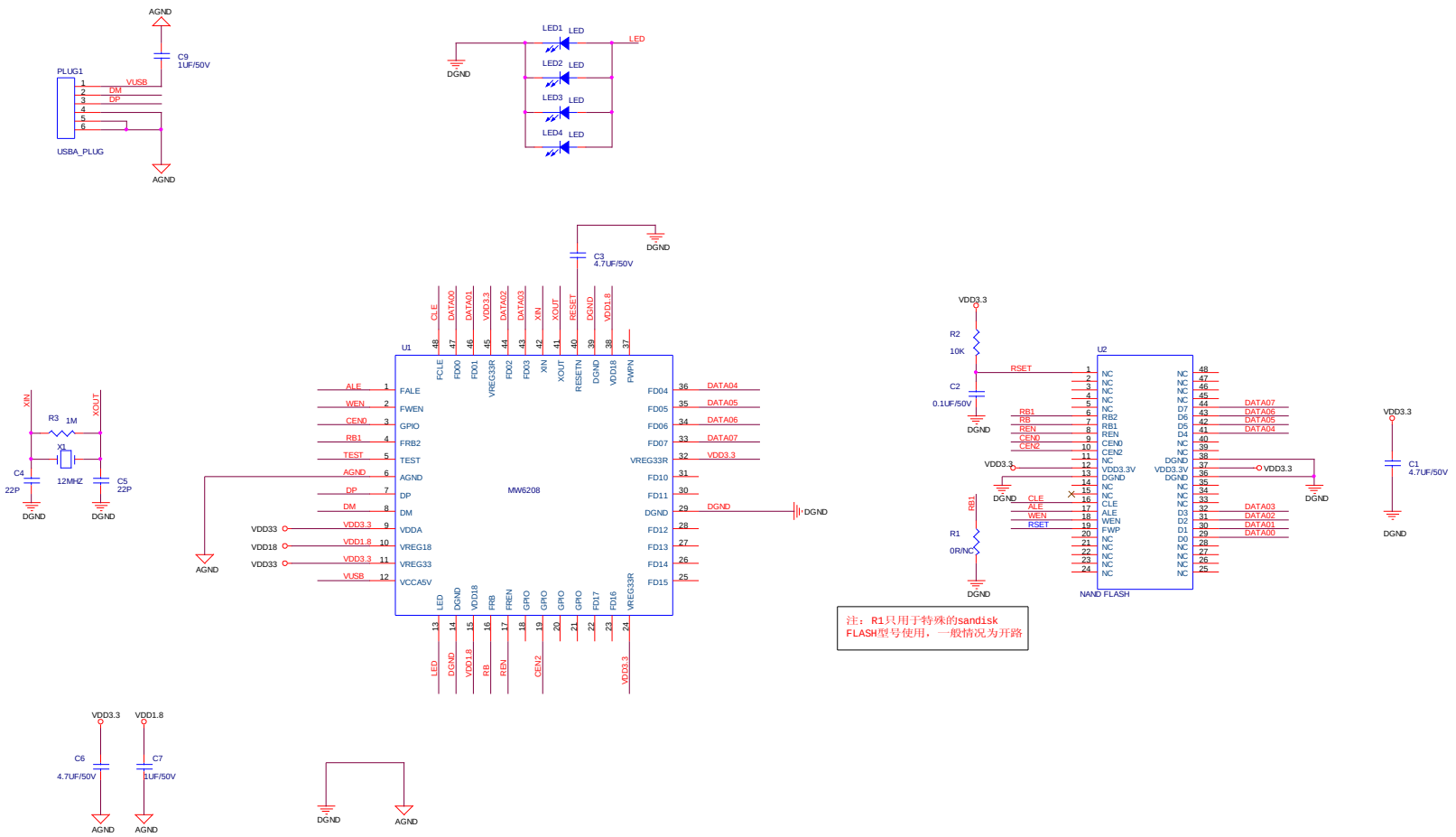

注：R1只用于特殊的sandisk FLASH型号使用，一般情况为开路

Title	MW6208		
Size C	Document Number MW6208_1CHIP_8BIT_V1.0	REV1.0	Rev
Date: Saturday, August 04, 2007	Sheet 1 of 1		

PDF 文件使用 "pdfFactory Pro" 试用版本创建 www.fineprint.cn