版本	日期	變更內容	ECR NO	修訂者

工 程 圖 (RoHS)

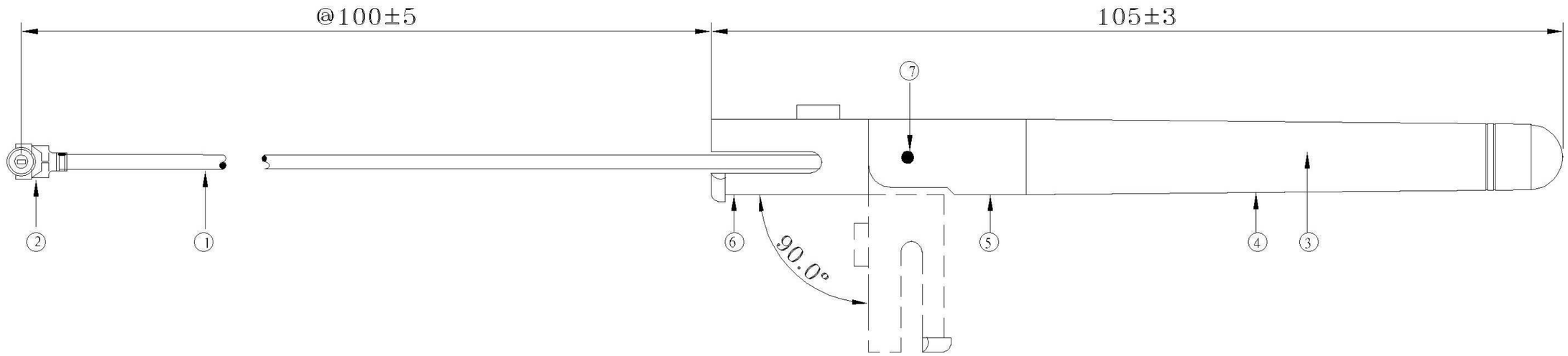

注:

1. 標"@"表示重點檢驗尺寸;
2. 1PC/PE袋;
3. 再 100PCS/PE夾鏈袋;
4. 1包干燥劑/100PCS
5. 產品必須100%電性測試,測試條件:
   5.1 工作頻率 : 2.4GHz - 2.5 GHz;
   Operating Frequency : 2.4-2.5GHz
   5.2 電壓駐波比 : MAX 2.0dBi;
   VSWR :MAX 2.0dBi;
   5.3 极化方式 :垂直
   Polarization : linear(Vertical)
   5.4 輻輻射方向 : 全向
   Beam-Width : Omni-directional
   5.5 輸入阻抗 : 50歐
   Impedance : 50Ω
6 . 此產品爲環保產品,采用環保制程,符合(RoHS)
7. 機械特性:
   7.1 : 工作溫度 : -20℃ - + 70℃
   7.2 : 儲存溫度 : -30℃ - +80℃

序號	物料料號	名稱	規 格 說 明	單位	用量	備 注
8						
7		Fixed Pin	Black Chromium Plated	PCS	2	RoHS
6		Base-2	MATERIAL: PC+ABS BLACK	PCS	1	RoHS
5		Base-1	MATERIAL: PC+ABS BLACK	PCS	1	RoHS
4		COVER	MATERIAL:TPEE BLACK	PCS	1	RoHS
3		CopperTube	COPPER	PCS	1	RoHS
2	IPEX-M-13-11	CONN	I-PEX P/N:20278-111R-13 PLUG ,GOLD PLAED	PCS	1	MHF(I) RoHS
1	R113-32-S-04	CABLE	MINI COAXIAL CABLE 3 2AWG CONDUCTOR:SILVER-COATED COPPER, BRAID COPPER: SILVER-COATED OD:1.13 JACKET :LIGHT GRAY	mm	180	RoHS

產品型號: C047-RF-003	深圳市科创电子材料有限公司		頁 次: 1 OF 1
客戶代碼: C047			核 准: George zhong
客戶料號:			審 核: Li kan ying
客戶確認:	單 位: mm	版 次: A	制 圖: wu wei

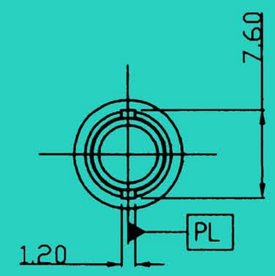

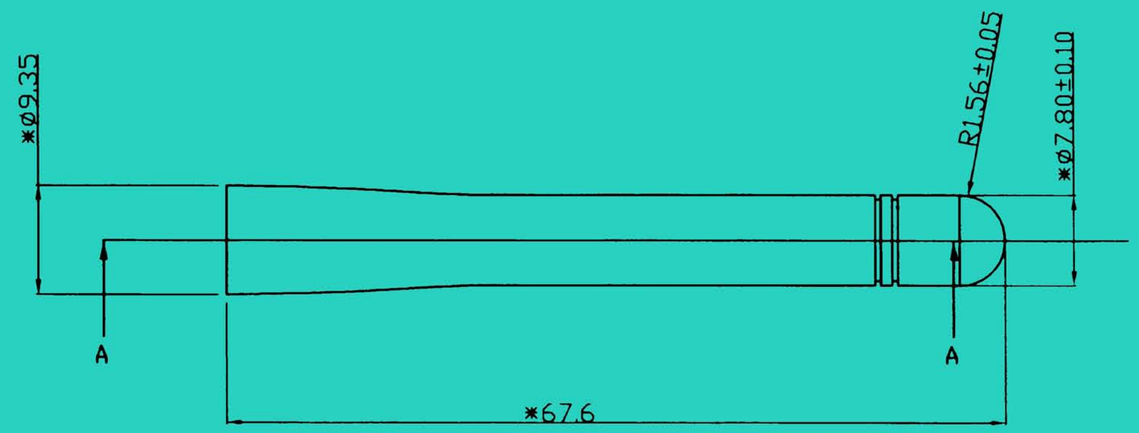

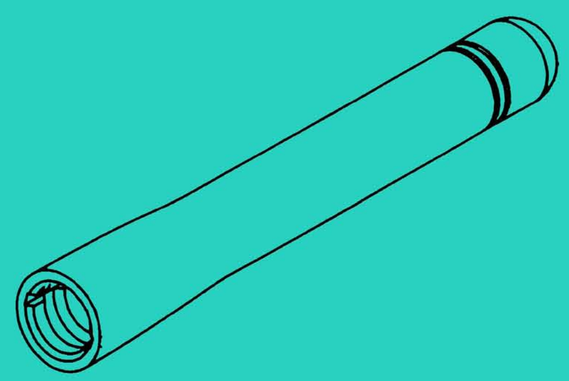

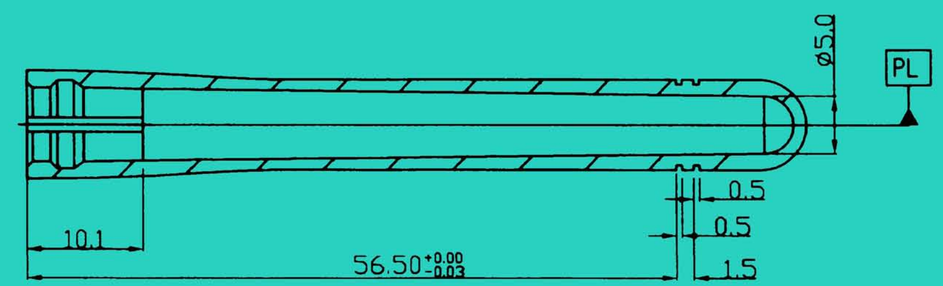

SECTION A-A

说明：

1. 材料：TPEE 55D ;(RoHS)
2. 粗糙度：0.05 Max ;

发放部门	
行政部	
业务部	
采购部	
工程部	
品保部	
生产部	

变更内容	变更者	日 期

视图

公差 .0 ± 0.10 / .00 ± 0.075 / .000 ± 0.05

制 图		单 位	mm
审 核		比 例	1:1
核 准		版 本	A/0
日 期		页 码	1/1

品名	COVER
料品P/N	
料品图号	

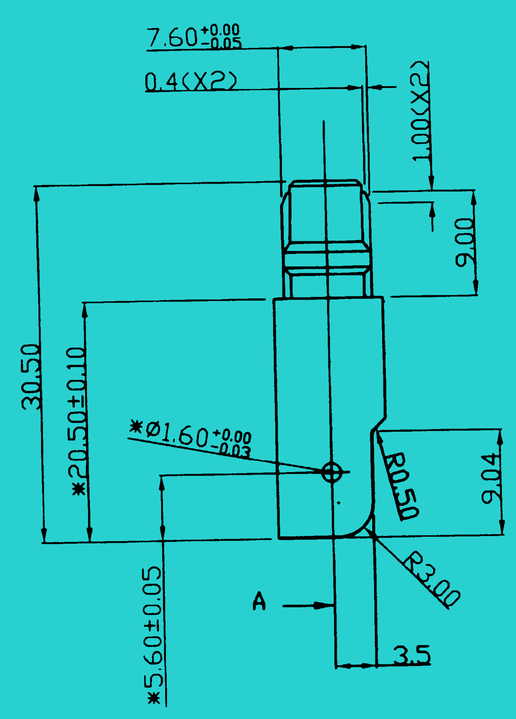

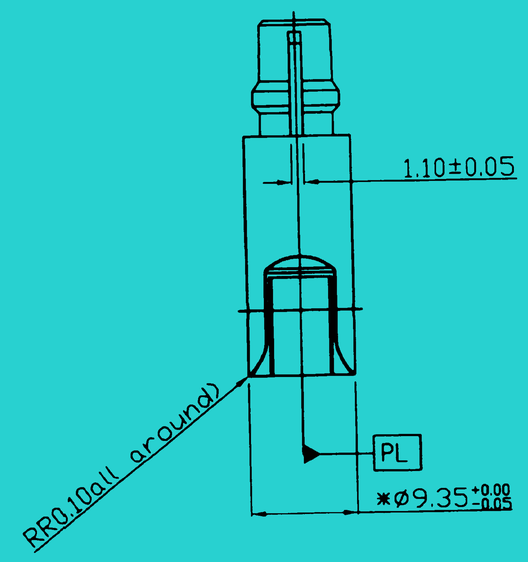

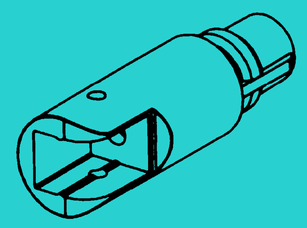

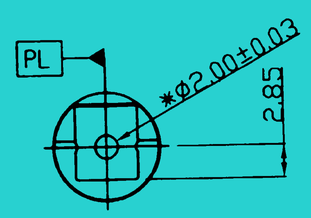

说明：

1. 材料：PC+ABS (RoHS)
2. 粗糙度：0.05 Max ；

发放部门	
行政部	
业务部	
采购部	
工程部	
品保部	
生产部	

变更内容	变更者	日 期

视图		公差	.0 ± 0.10 .00 ± 0.075 .000 ± 0.05	
制 图		单 位	mm	品名 BASE-1
审 核		比 例	1:1	料品P/N
核 准		版 本	A/0	料品图号
H 期		页 码	1/1	

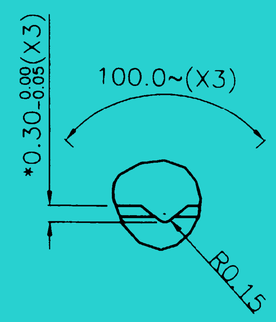

DETAIL A
SCALE 10:1

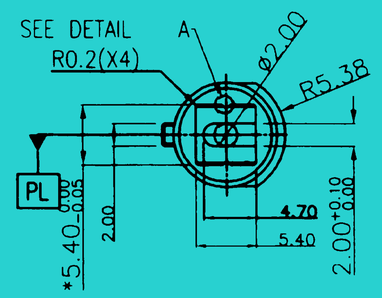

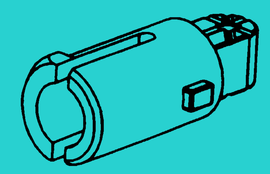

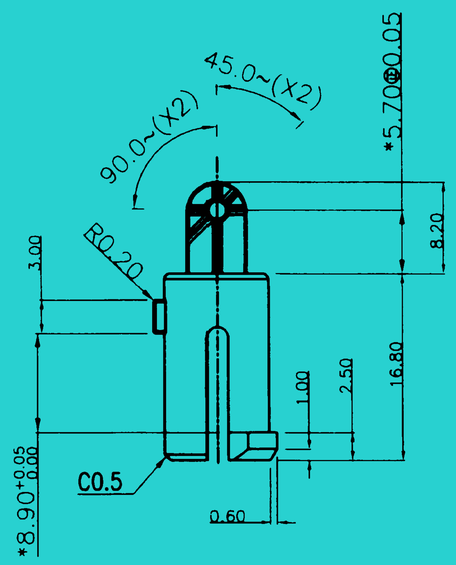

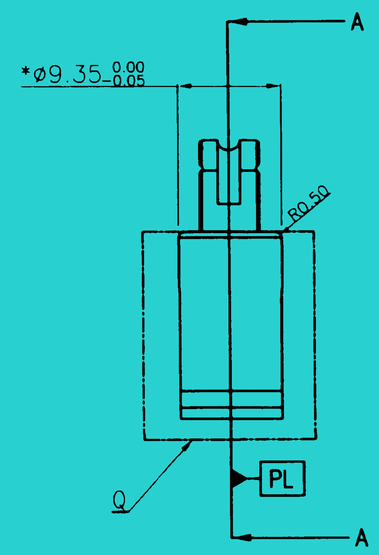

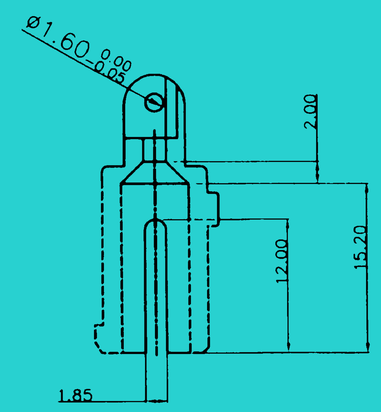

SECTION A-A

NOTE:

1.MATERIAL :PC+ABS(RoHS)
2.SURFACE Q :FINISH STYLE FRE STANDARD NO.2
3.BURR :0.05MM MAX.
4.TOOL NUMBER :
5.PART NUMBER :

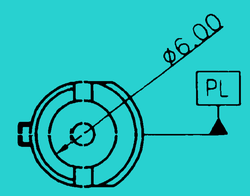

发放部门	
行政部	
采购部	
生产部	
业务部	
工程部	

变更内容	变更者	日 期

视图		公差	.0 ± 0.10 .00 ± 0.075 .000 ± 0.05	
制 图	钱志辉	单 位	m m	品名 BASE-2
审 核		比 例	1:1	料品P/N
核 准		版 本	A/0	料品图号
日 期		页 码	1/1	