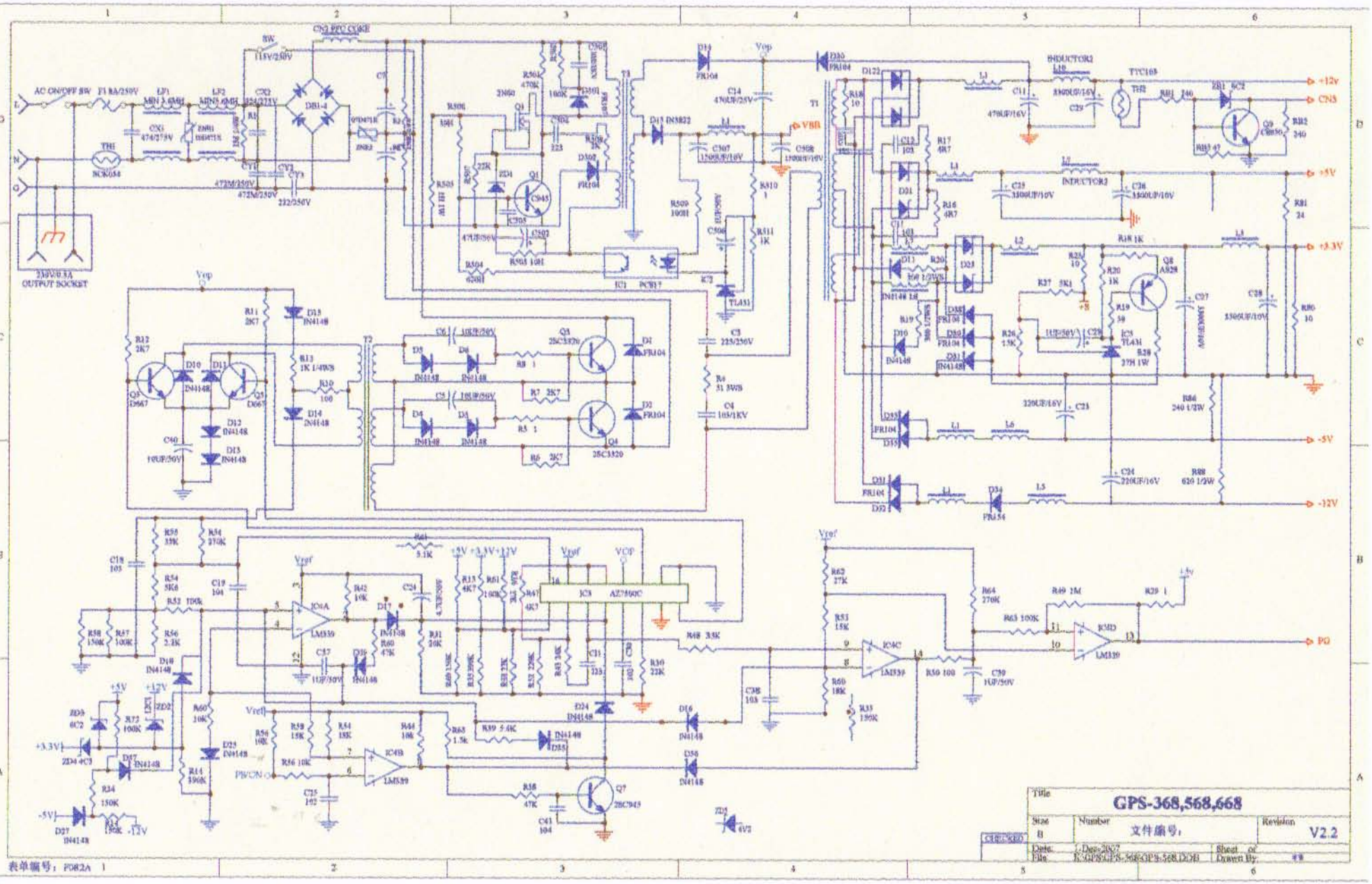
GPS-368,568,668
V2.2
文件编号:
+12v
CN3
+5V
+3.3V
-5V
-12V
PG
VBB
Vcp
Vref
PWON
AC ON/OFF SW
F1 8A/250V
115V/230V
CN2 PFC CORE
INDUCTOR2
TTC103
IC1 PC817
IC3 AZ7500C
IC4A LM339
IC4B LM339
IC4C LM339
IC4D LM339
Q1 C945
Q3 2SC3320
Q4 2SC3320
Q5 D667
Q6 A928
Q7 2SC945
Q9 C8050
T1
T2
T3
230V/0.5A
OUTPUT SOCKET
Title
Size
B
Number
Revision
Date:
File
Sheet of
Drawer By:

表单编号：F082A