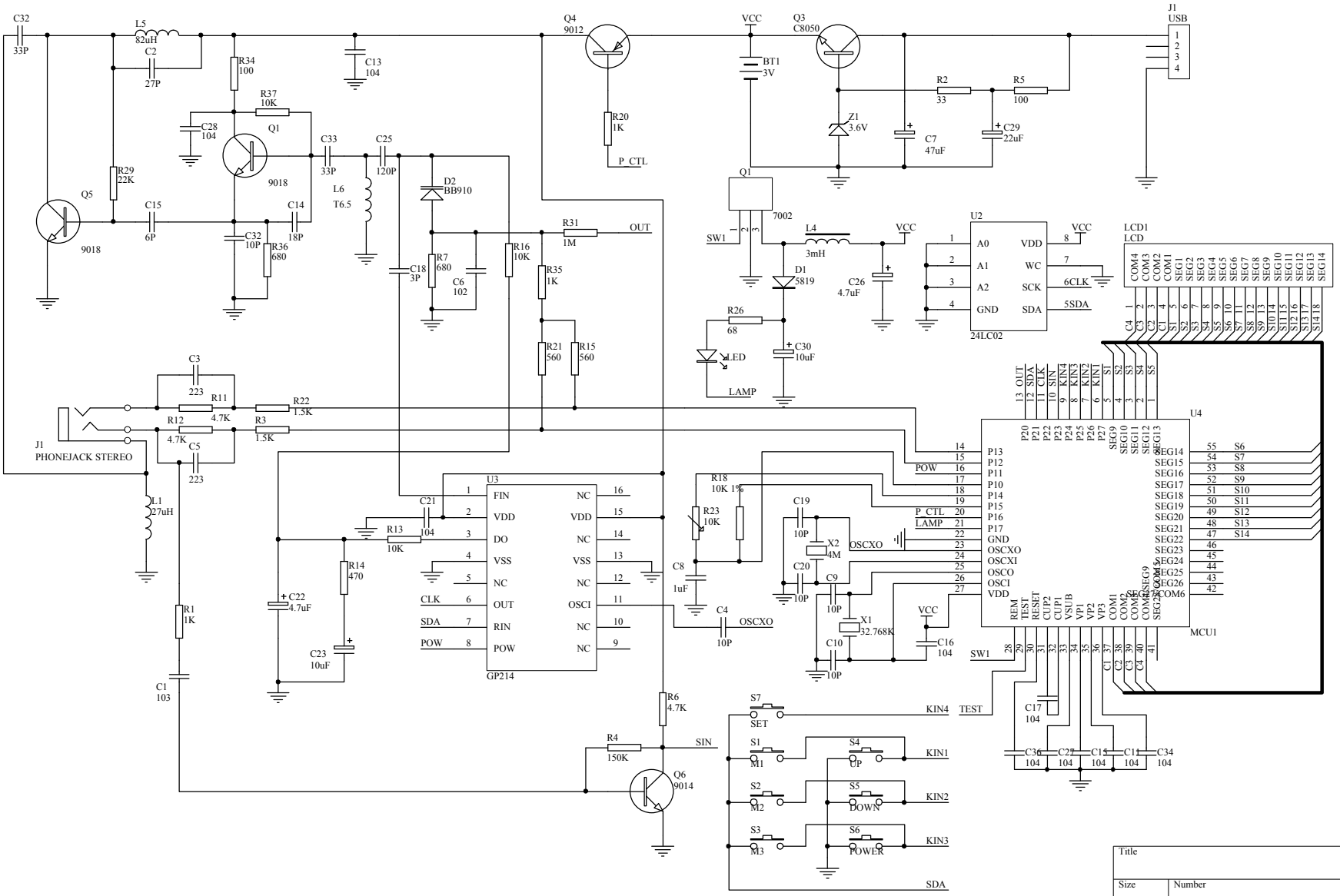

Title		
Size B	Number	Revision
Date: 13-Mar-2007		Sheet of
File: D:\project\wsd\FM.ddb		Drawn By:

PDF 文件使用 "pdfFactory" 试用版本创建 www.fineprint.cn