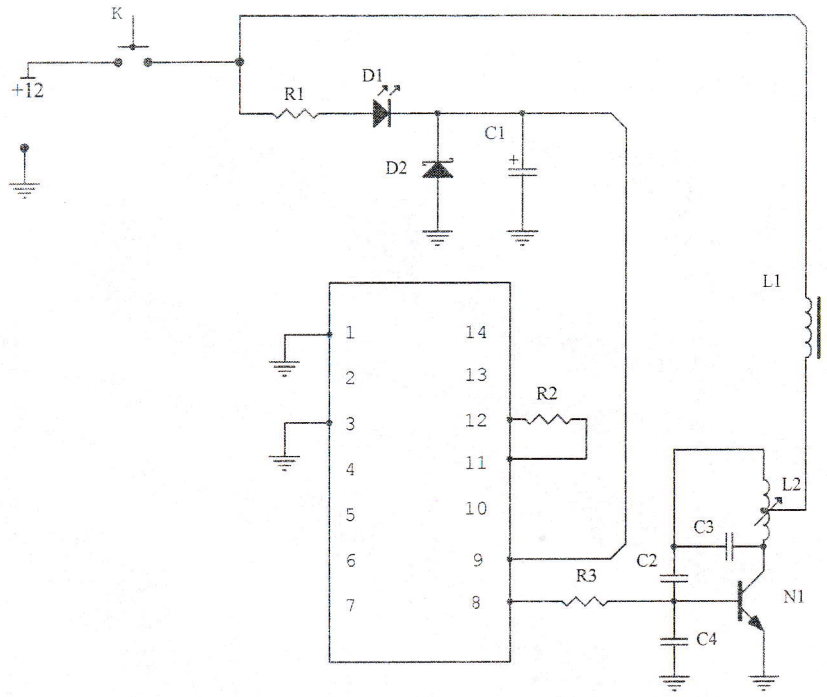

宁波江北阳升电子有限公司
宁波市宝记巷20号4楼,0574-87664891

YSK301

无线发射

Size	FCSM No.	DWG No.	Rev
A4			

Scale

Sheet 1 of 1