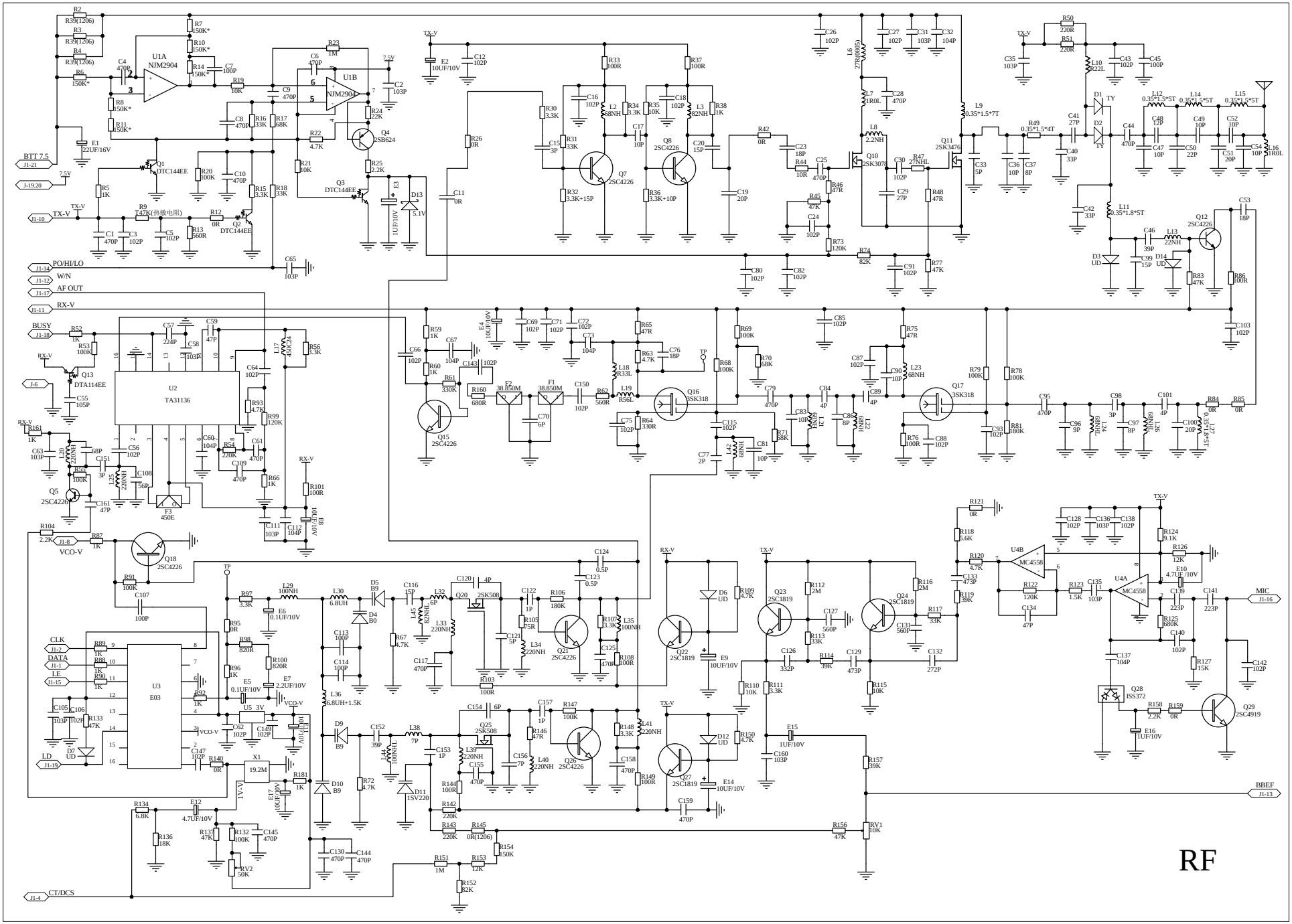
RF
U1A NJM2904
U1B NJM2904
U2 TA31136
U3 E03
U4A MC4558
U4B MC4558
U5 3V
X1 19.2M
BTT 7.5
TX-V
PO/HI/LO
W/N
AF OUT
RX-V
BUSY
VCO-V
CLK
DATA
LE
LD
CT/DCS
MIC
BBEF

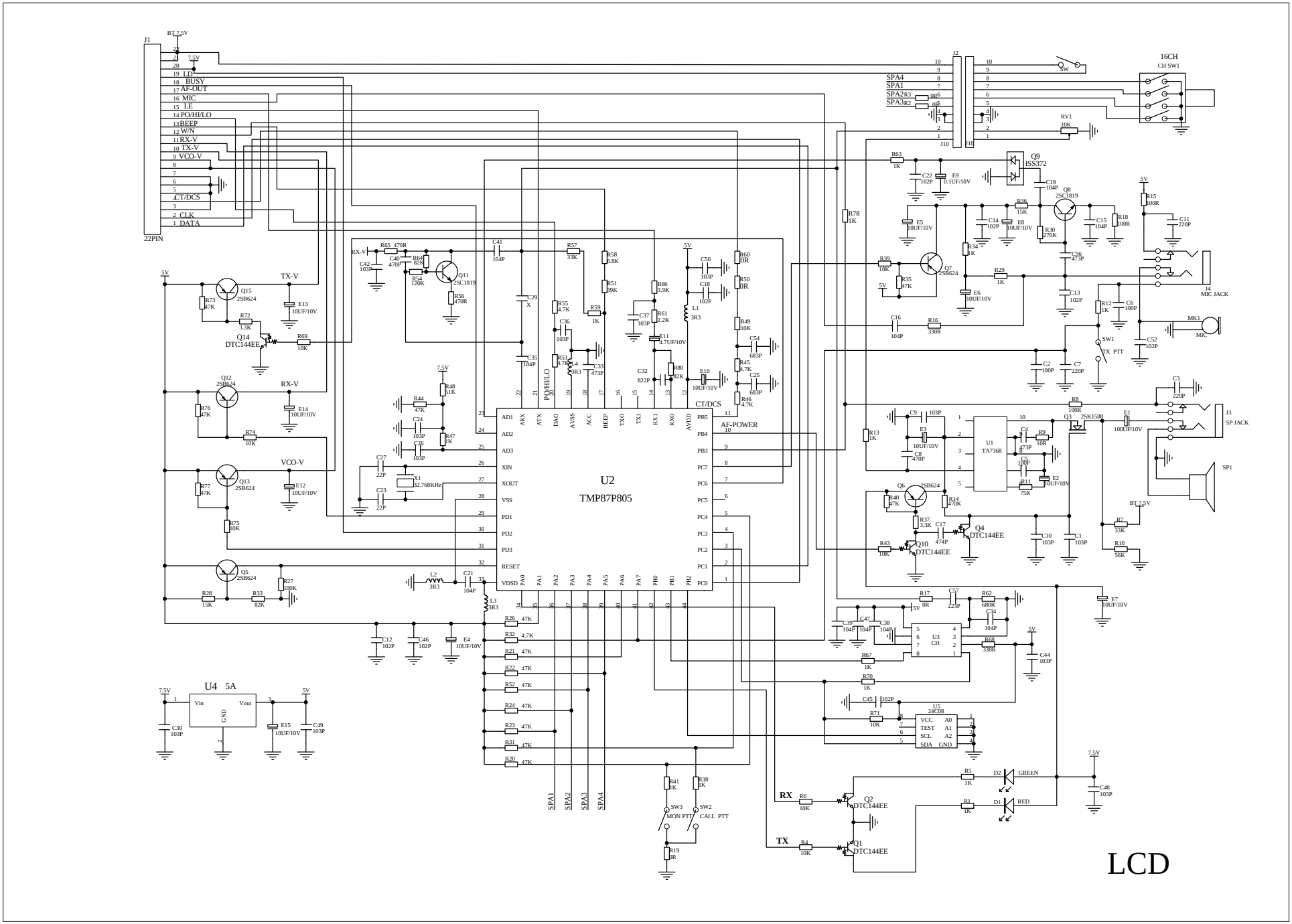
J1
22PIN
BT 7.5V
7.5V
LD
BUSY
AF-OUT
MIC
LE
PO/HI/LO
BEEP
W/N
RX-V
TX-V
VCO-V
CT/DCS
CLK
DATA
U2
TMP87P805
AF-POWER
CT/DCS
X1
32.768KHz
U4 5A
Vin
Vout
GND
U1
TA7368
U3
CH
U5
24C08
VCC
TEST
SCL
SDA
A0
A1
A2
GND
16CH
CH SW1
J2
J10
J16
SW
RV1
10K
Q9
ISS372
Q8
2SC1819
Q7
2SB624
Q11
2SC1819
Q15
2SB624
Q14
DTC144EE
Q12
2SB624
Q13
2SB624
Q5
2SB624
Q6
2SB624
Q3
2SK1588
Q4
DTC144EE
Q10
DTC144EE
Q2
DTC144EE
Q1
DTC144EE
J4
MIC JACK
MK1
MIC
SW1
TX PTT
J3
SP JACK
SP1
D2
GREEN
D1
RED
SW3
MON PTT
SW2
CALL PTT
RX
TX
SPA1
SPA2
SPA3
SPA4
LCD