TXV2408

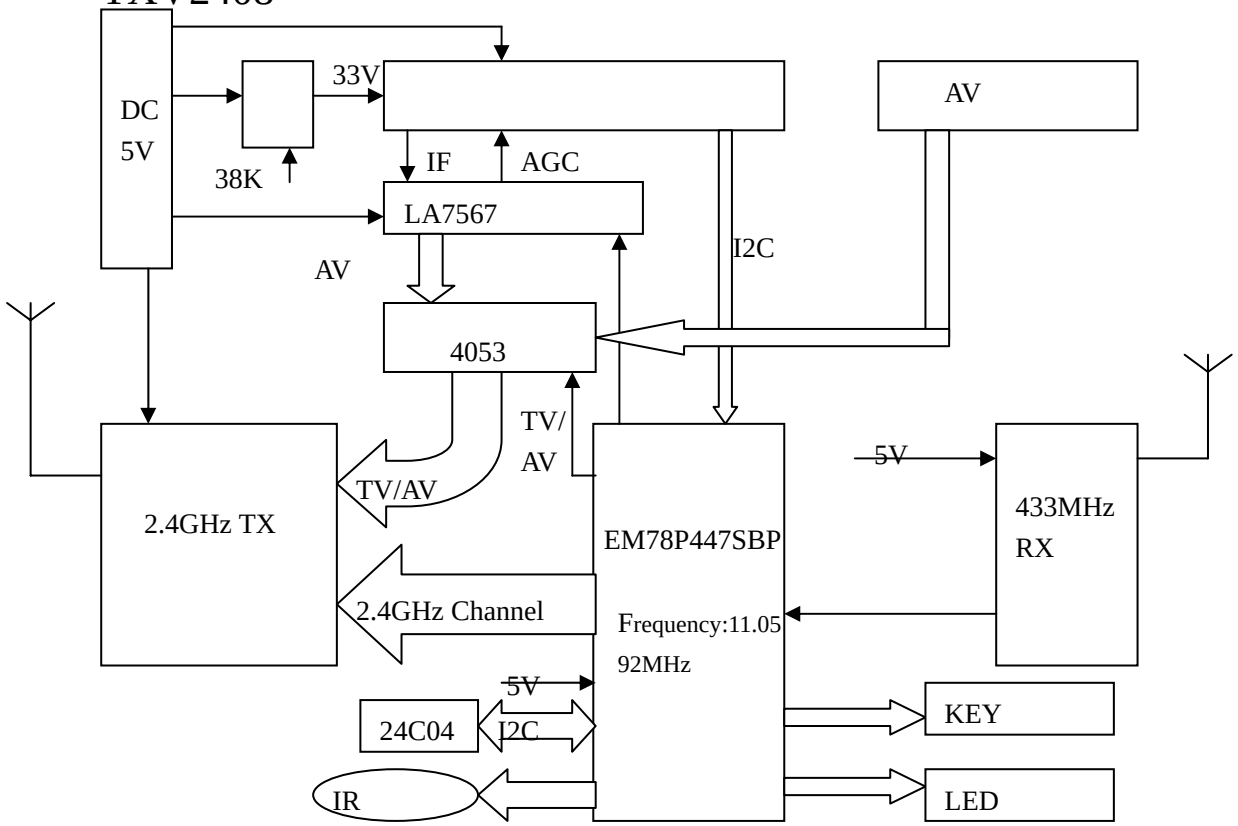
DC
5V
33V
38K
IF
AGC
LA7567
AV
I2C
AV
4053
TV/
AV
TV/AV
2.4GHz TX
2.4GHz Channel
EM78P447SBP
Frequency:11.05
92MHz
5V
433MHz
RX
5V
24C04
I2C
IR
KEY
LED