TXV2408

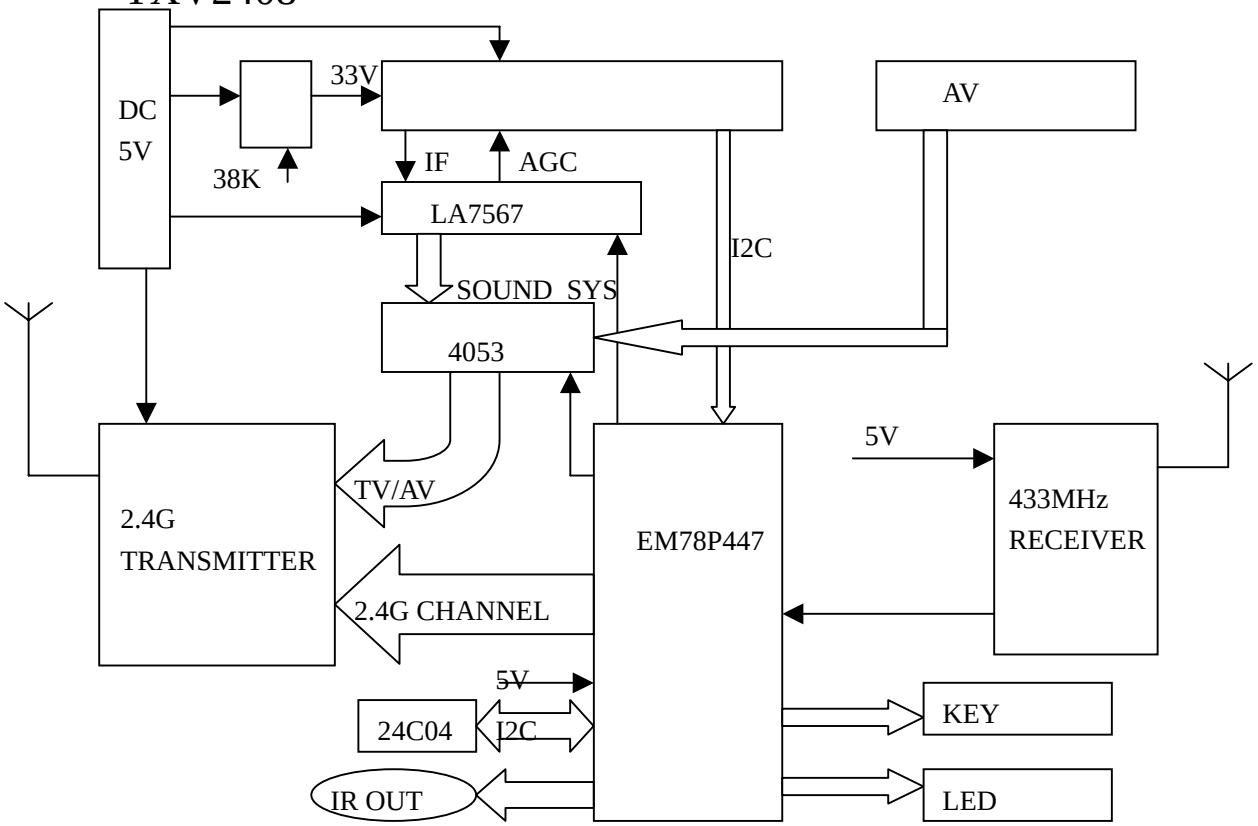
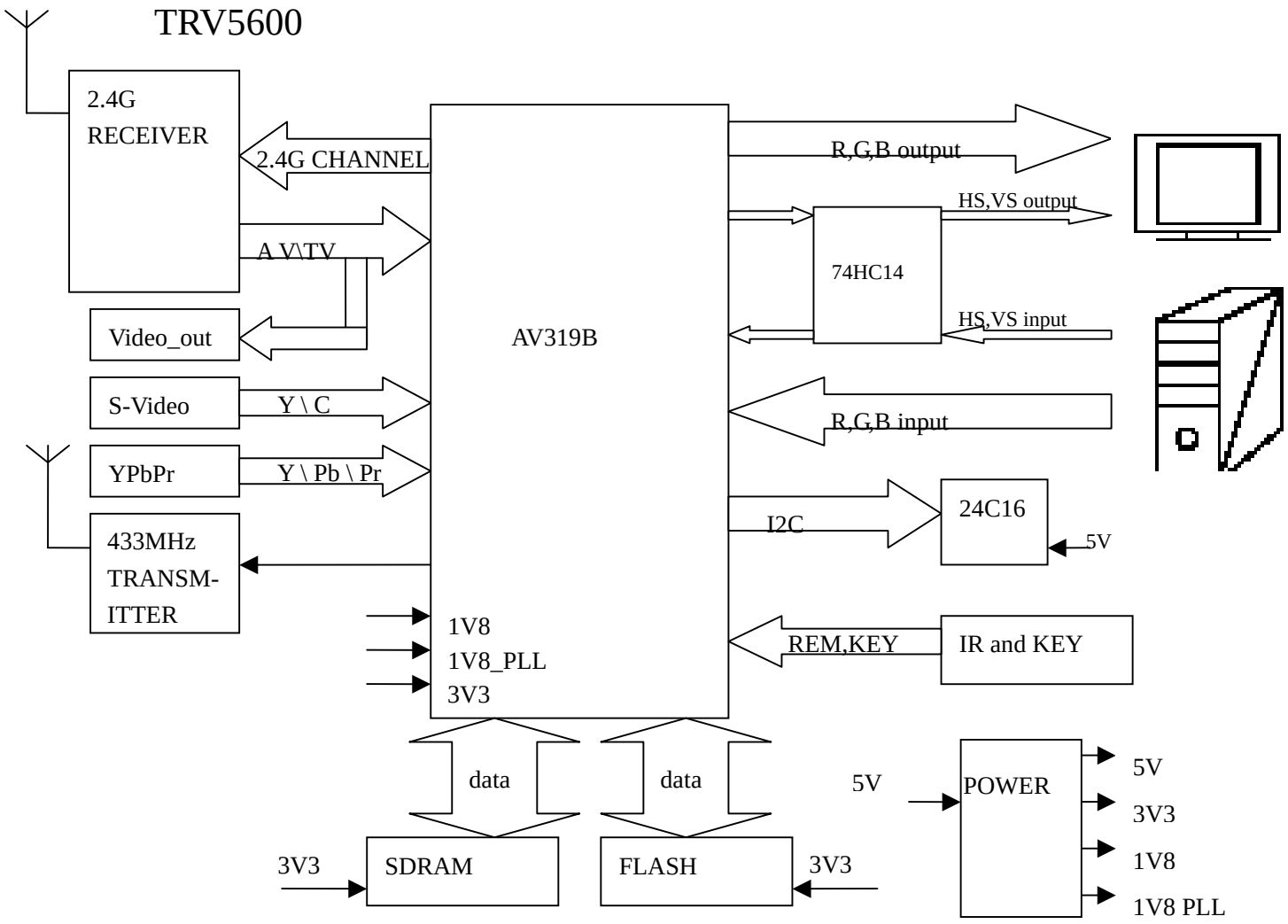
TRV5600