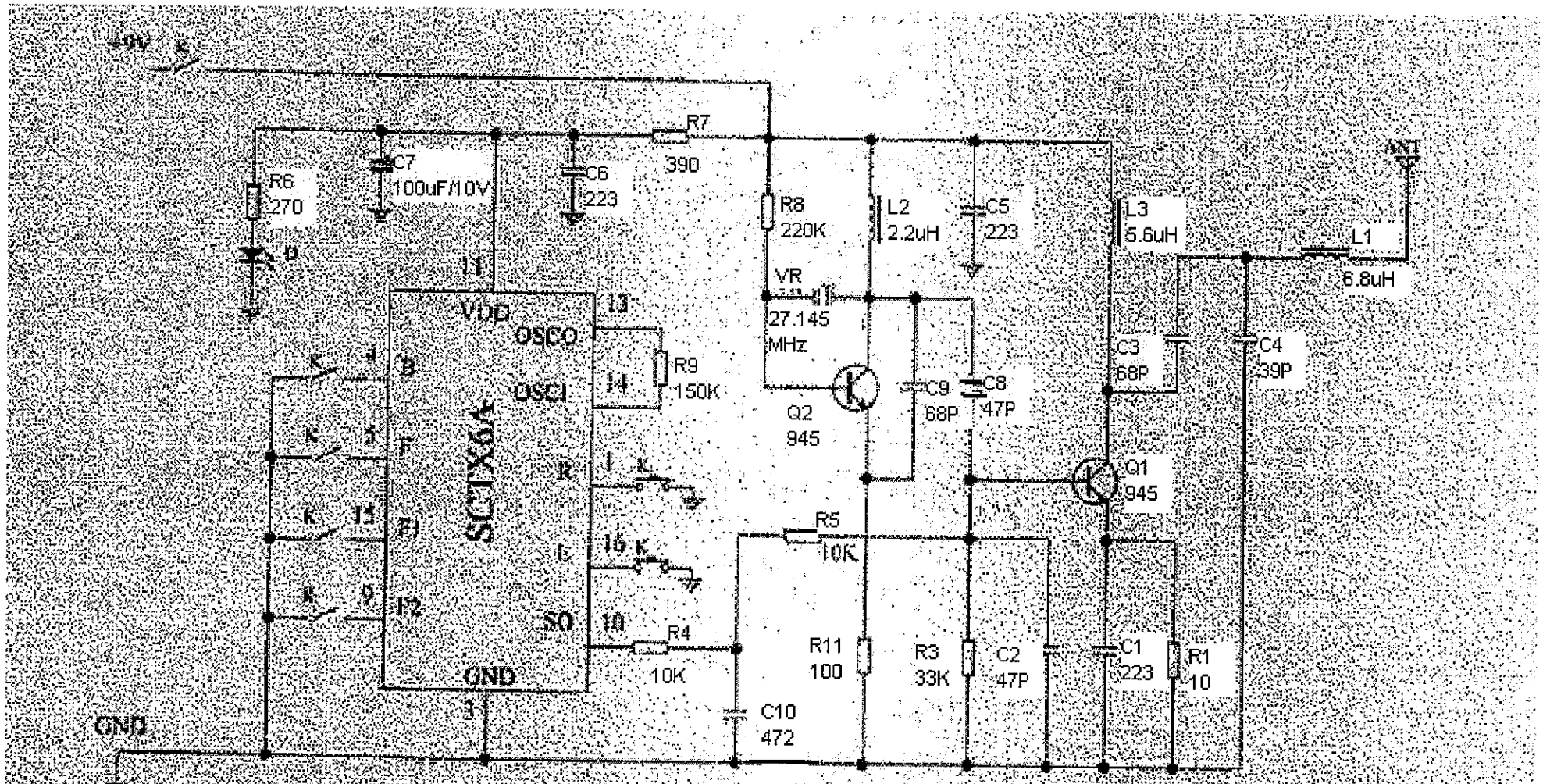

27MHz六通发射电路原理图