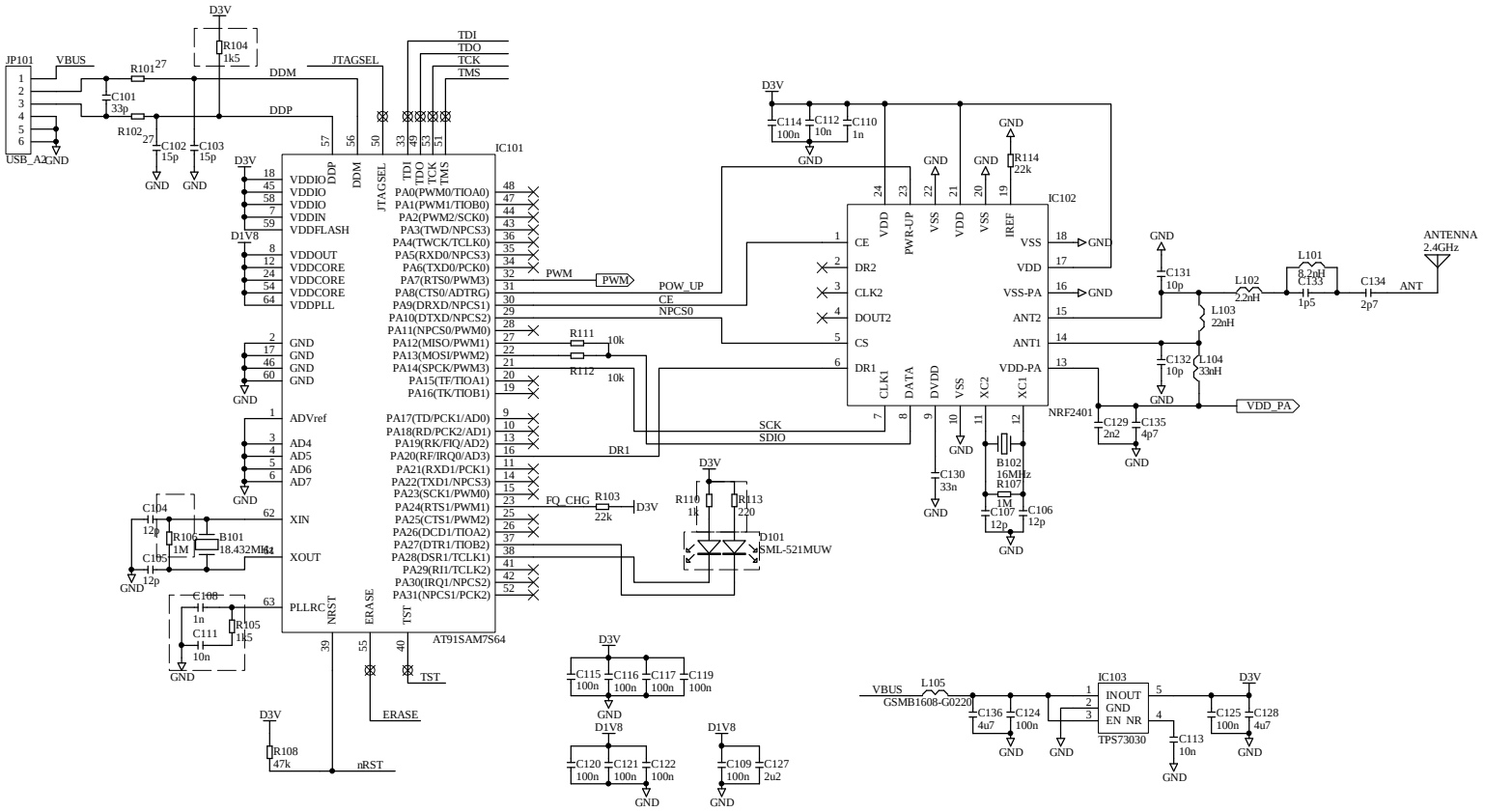

设计			Title: MD1002XU_1	Revision:0.02
审核			File : E:\project\MD1002\V0.02\MD1002.DDB - MD1002XU\MD1002	
批准			Date: 29-Jan-2007	Sheet: 2 of 3	Multak