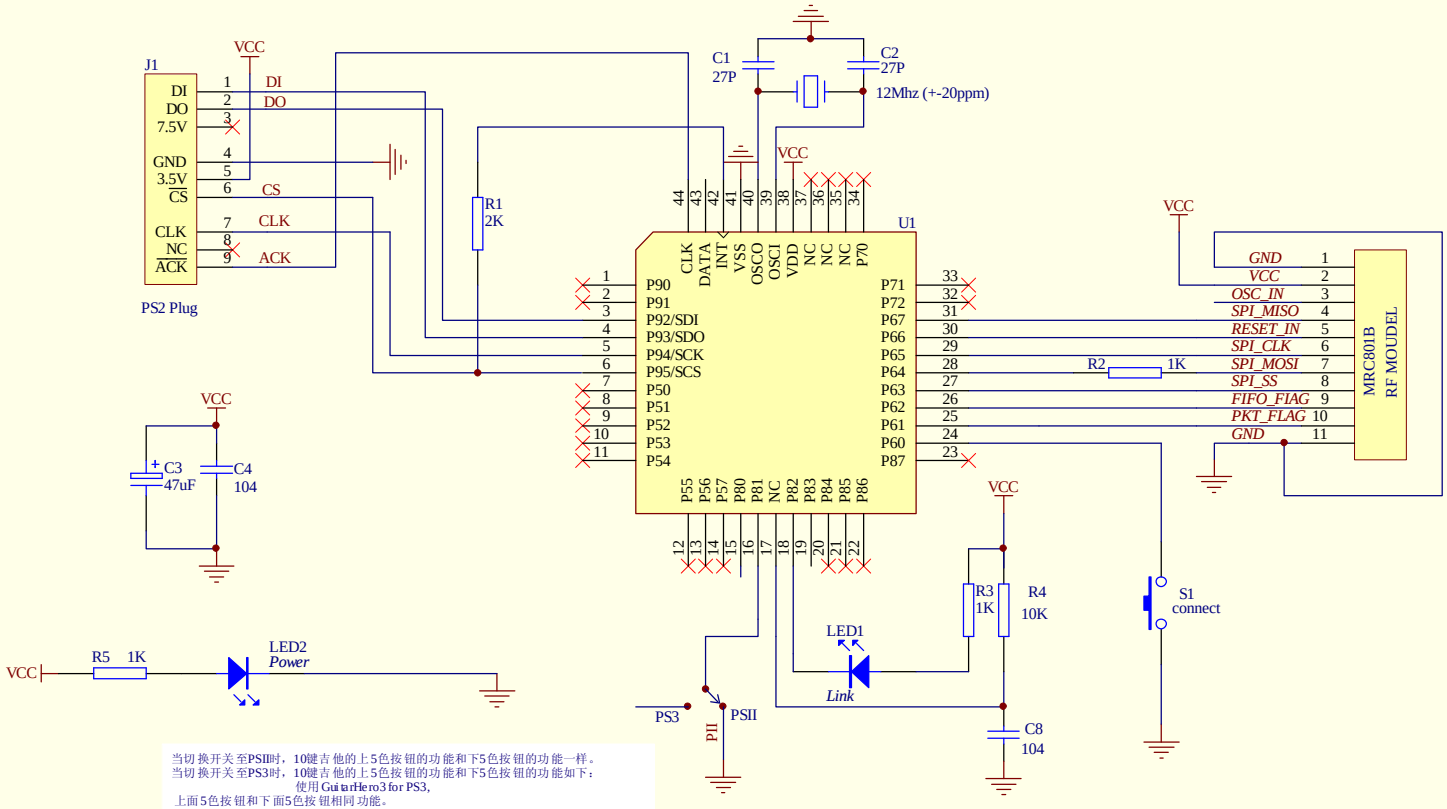

当切换开关至PSII时，10键吉他的上5色按钮的功能和下5色按钮的功能一样。
当切换开关至PS3时，10键吉他的上5色按钮的功能和下5色按钮的功能如下：
使用GuitarHero3 for PS3,
上面5色按钮和下面5色按钮相同功能。
使用RockBand, 上面5色按钮和下面5色按钮和官方吉他一样。

PSII & PS3 Guitar wireless receiver

Product Number: MRP839W

Issue Date: 2008-3-22