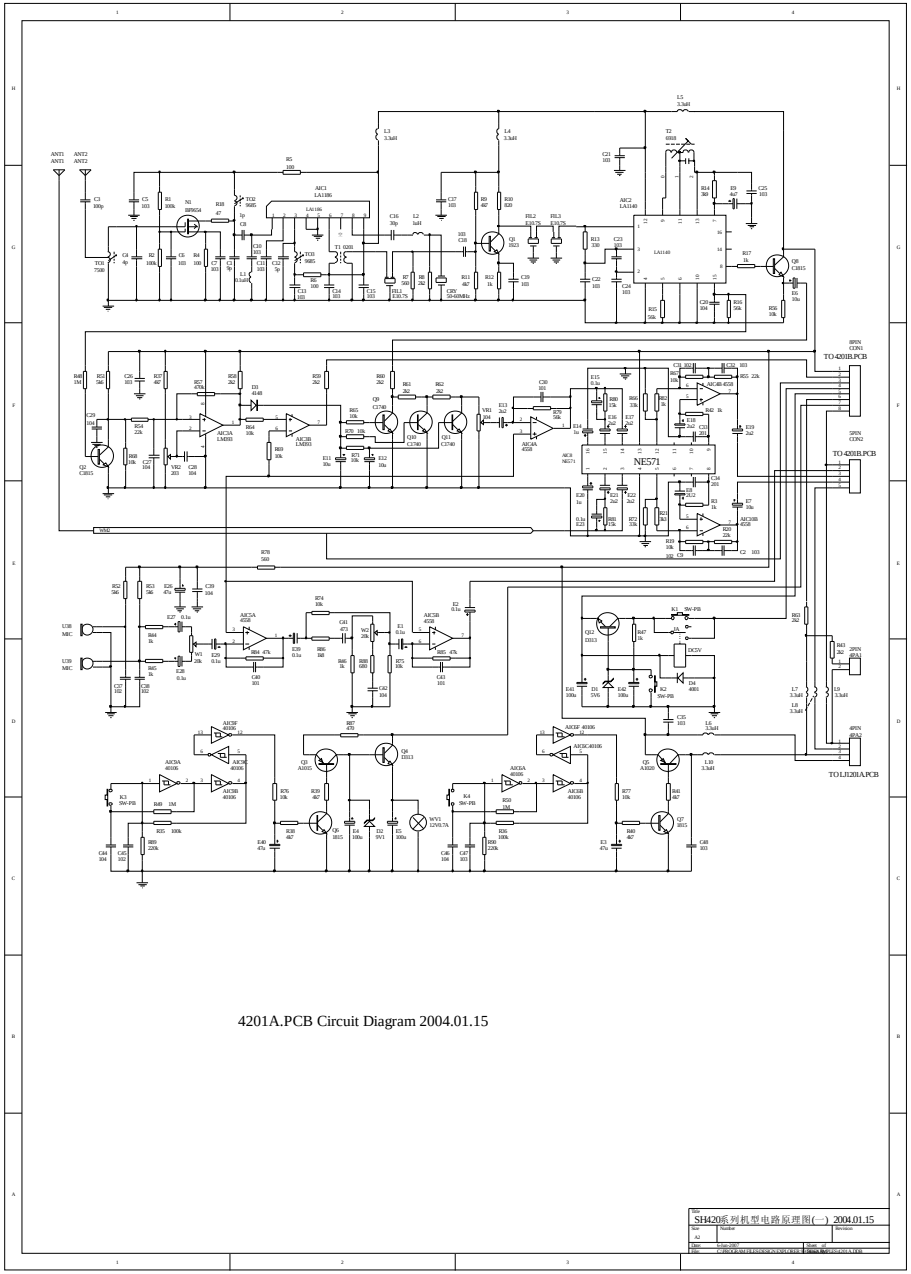

4201A.PCB Circuit Diagram 2004.01.15

PDF 文件使用 "pdfFactory Pro" 试用版本创建 www.fineprint.cn

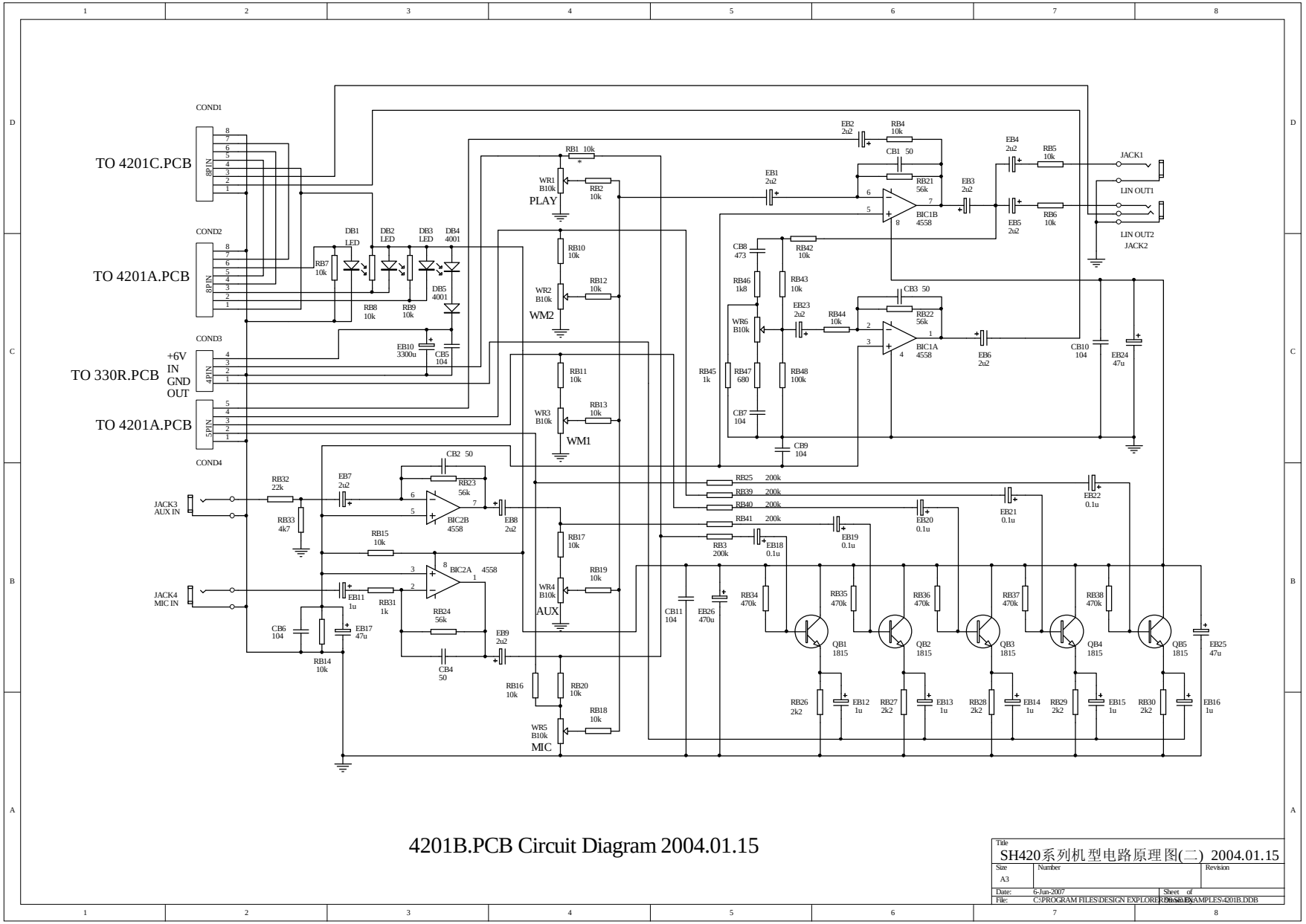

4201B.PCB Circuit Diagram 2004.01.15

Title	SH420系列机型电路原理图(二) 2004.01.15	
Size A3	Number	Revision
Date: 6-Jun-2007	Sheet of	
File: C:\PROGRAM FILES\DESIGN EXPLORER 99\DESIGN EXAMPLES\4201B.DDB		

PDF 文件使用 "pdfFactory Pro" 试用版本创建 www.fineprint.cn

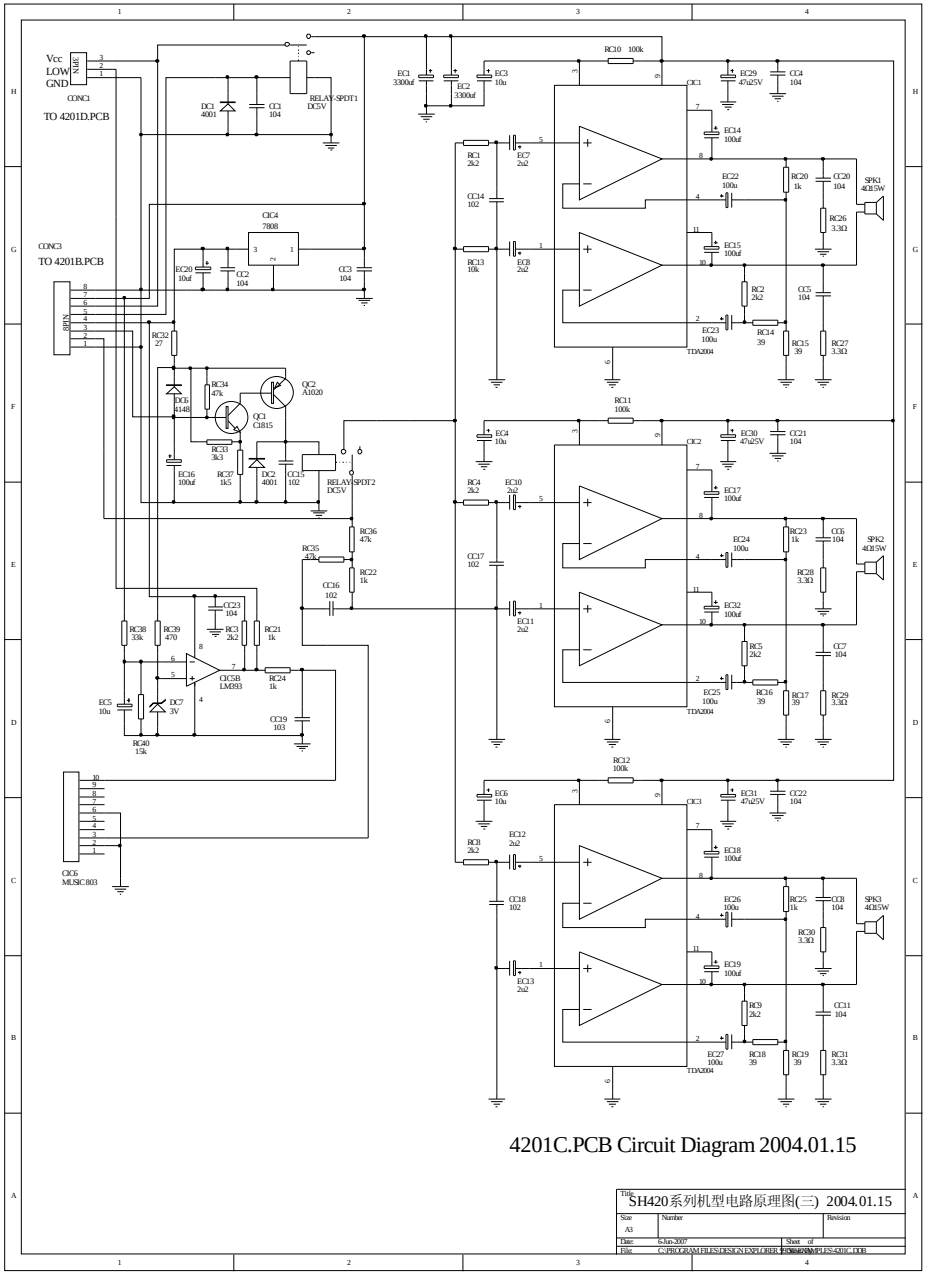

PDF 文件使用 "pdfFactory Pro" 试用版本创建 www.fineprint.cn

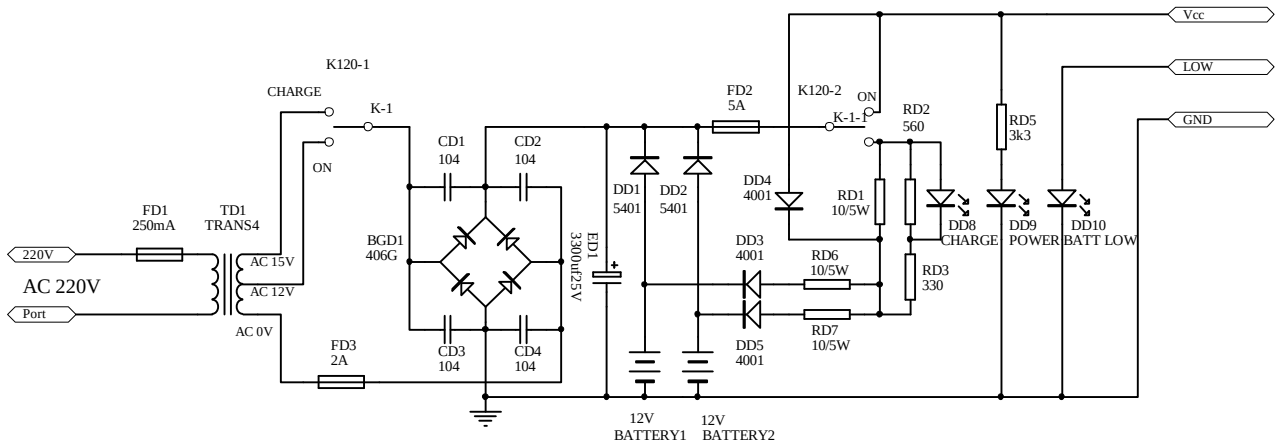

4201D.PCB 电路原理图

2003.12.01

Title	4201D.PCB 电路原理图 2003.12.01	
Size A4	Number	Revision
Date: 6-Jun-2007	Sheet of	
File: C:\PROGRAM FILES\DESIGN EXPLORER 99 SE\EXAMPLES\4201D.DDB		

PDF 文件使用 "pdfFactory Pro" 试用版本创建 www.fineprint.cn