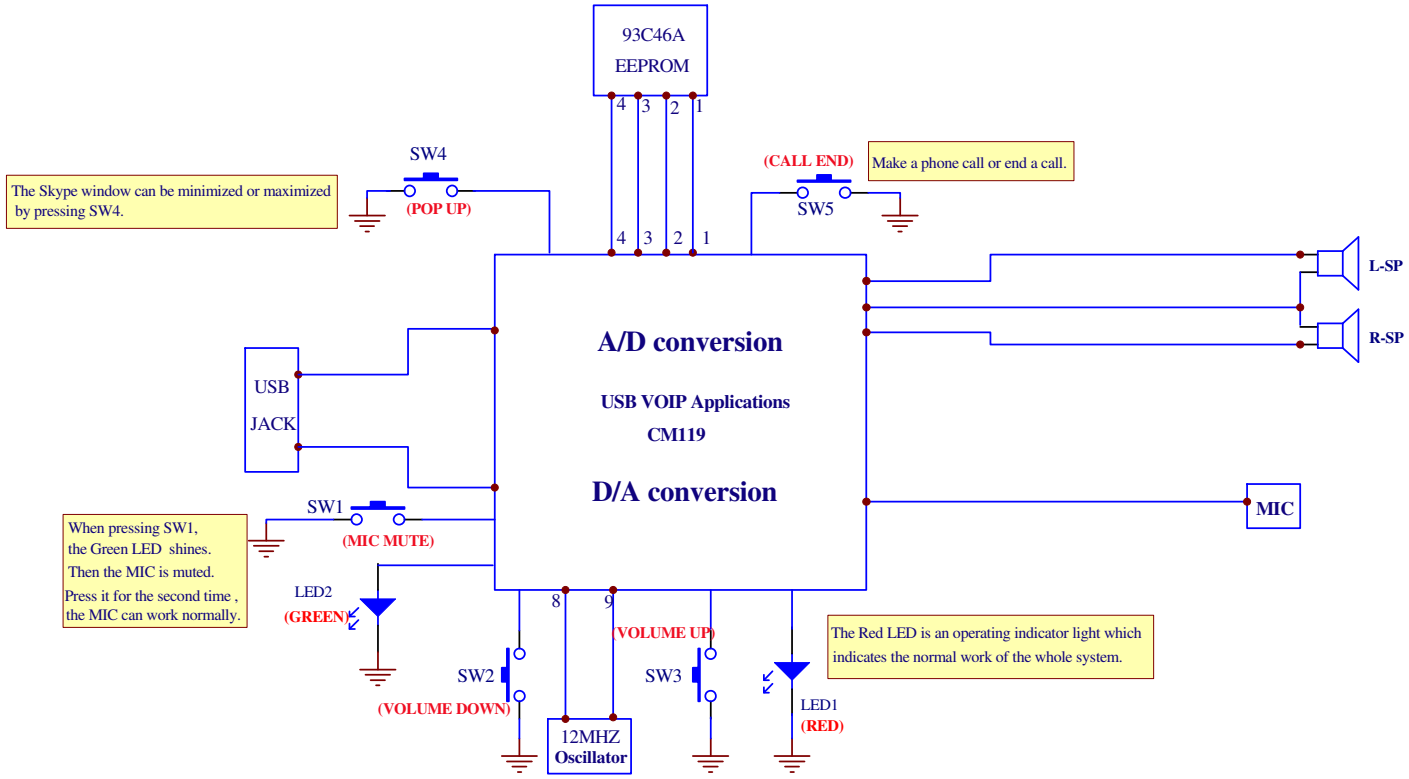


| | | | | | |
|---|---|---|---|---|---|
| 富士高實業有限公司<br>電子原理圖 | 型號： BHP-90VOIP<br>Block diagram | 制圖 | 審核 | 審批 | 頁數<br>1 of 1 |
| | | 劉曉靜 | | | 版本 |
| | 圖號： 日期 | 2007.09.19 | | | 0.0 |

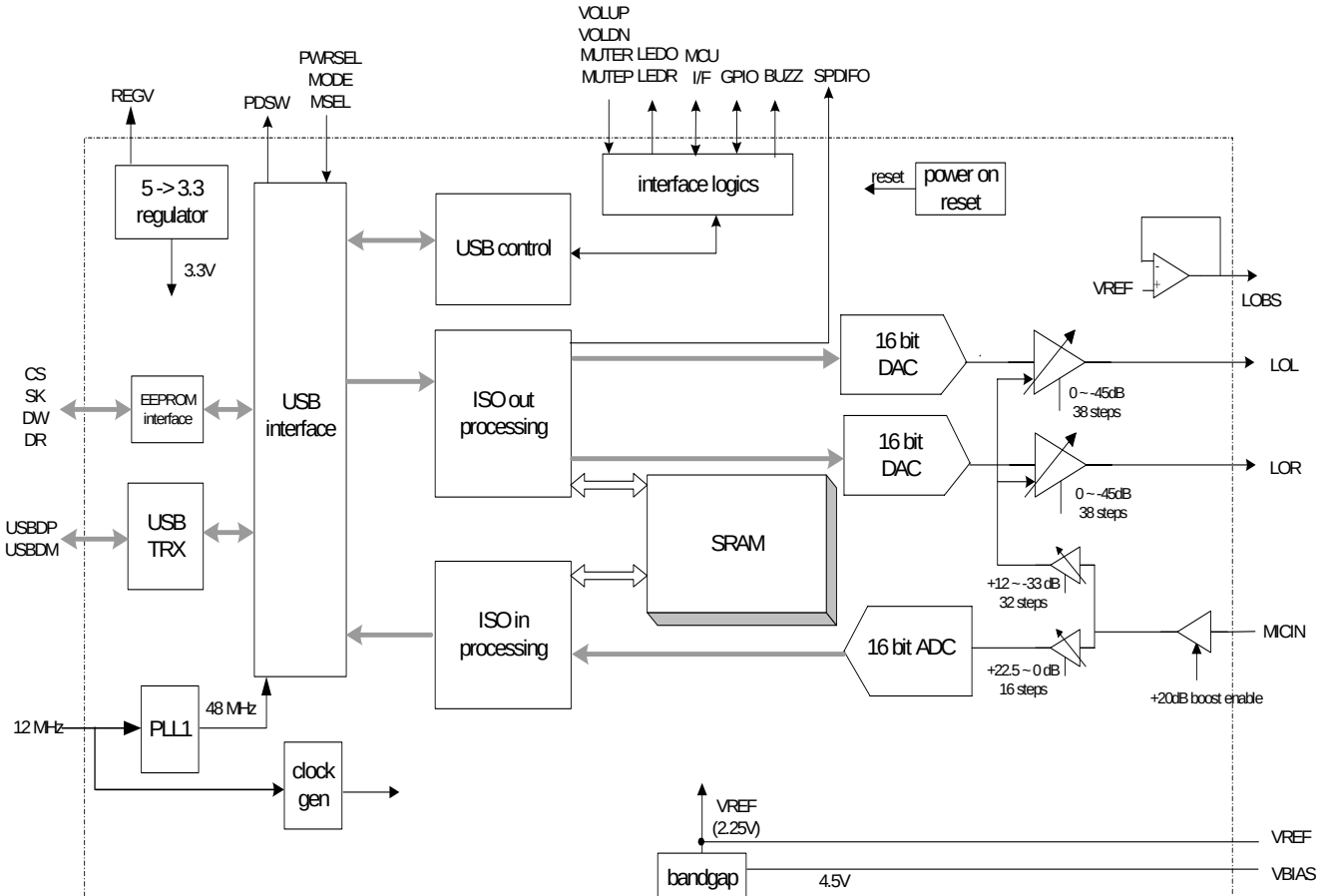


**Block Diagram Of CM119**