标记	处数	更改文号	签名	日期

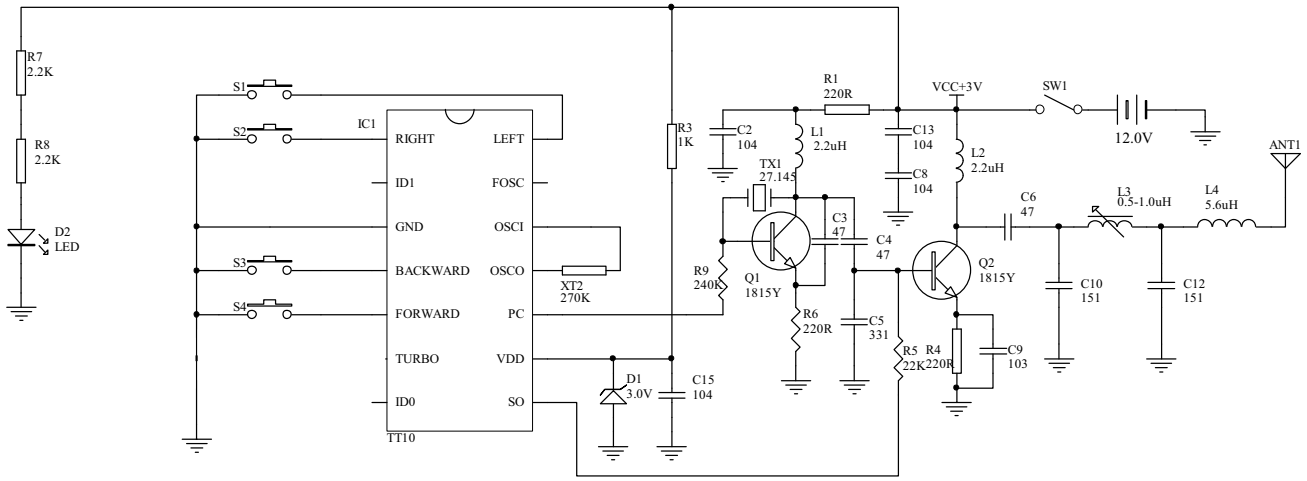

	COMPANY:		
	MODEL NO:		
	MODEL NAME:		
DEZIGN:	TITLE: 1：6 FCC发射板原理图		
CHECKED:	DRAWING NO:		REV:
APPROVED:	CODE:	SIZE:	SHEET:

PDF 文件使用 "pdfFactory Pro" 试用版本创建 www.fineprint.com.cn