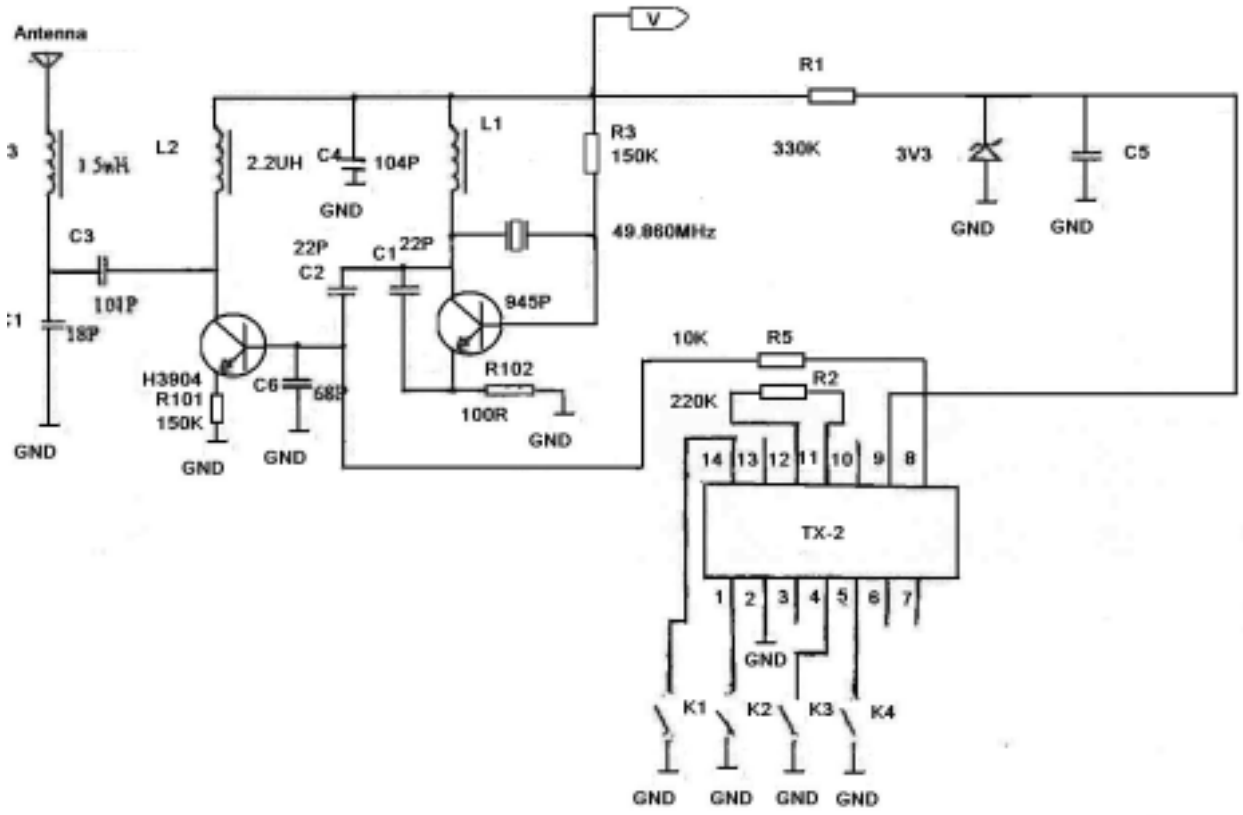

凯利达ZN-428F原理图