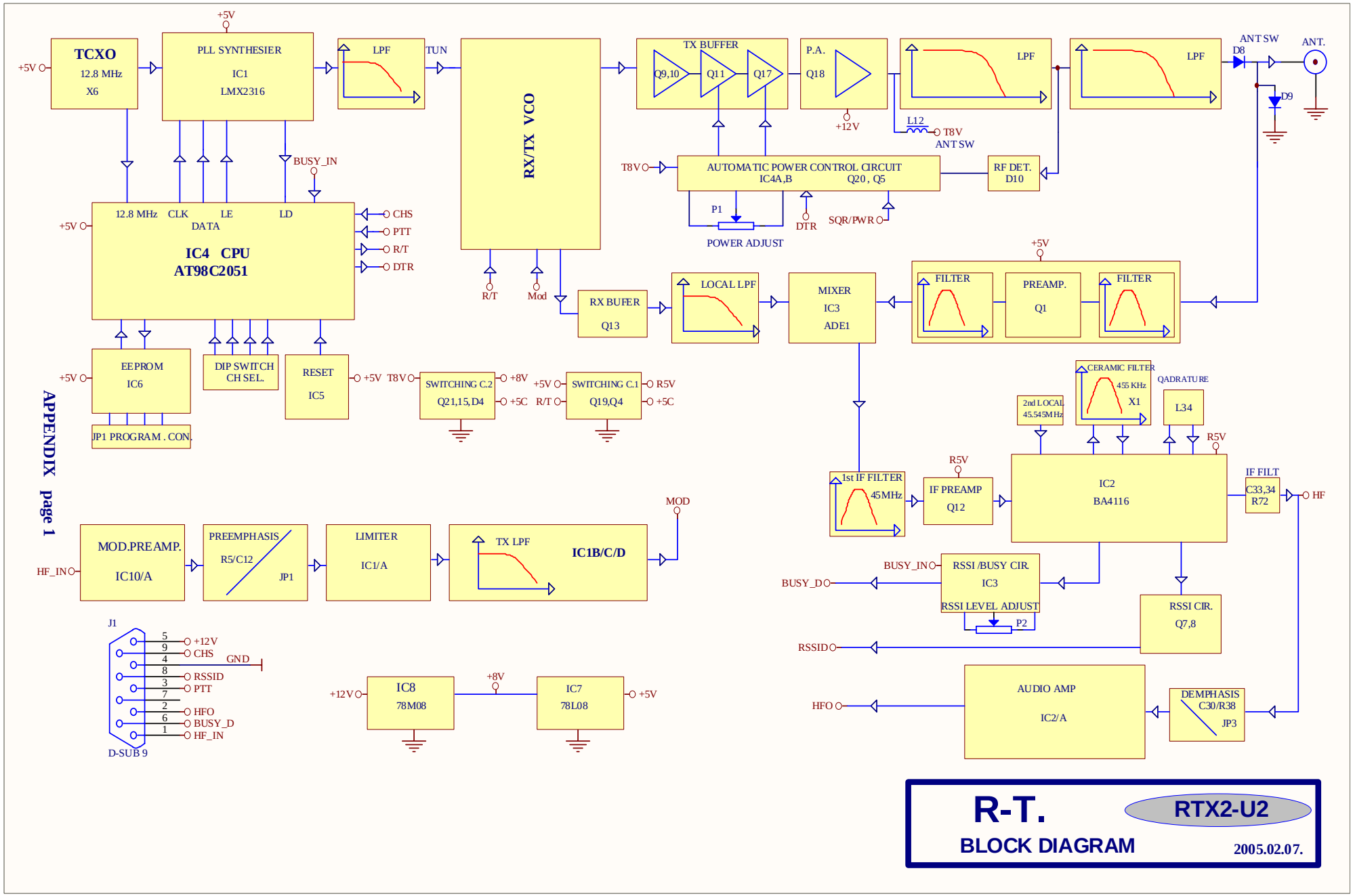

R-T.

RTX2-U2

BLOCK DIAGRAM

2005.02.07.