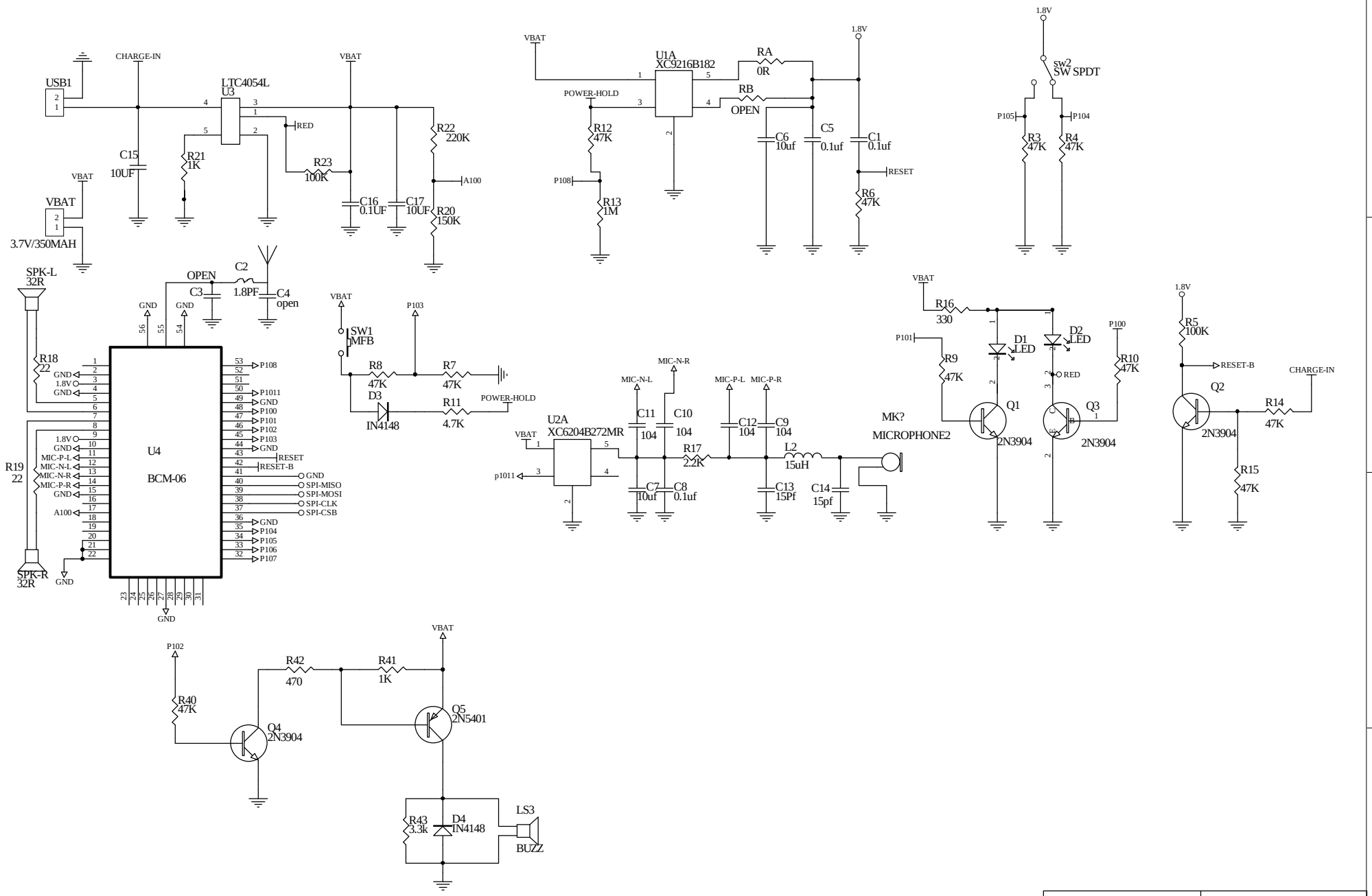

珠海讯达科技有限公司		JoybeeET50原理图		
制图: 朱如沐	文件编号	XDRDEJoybeeET50	数量	比例
审核: 李玉妮	文件版本	A	1	1:1
批准: 谢志勇			日期	06/05/25

PDF created with pdfFactory trial version www.pdffactory.com