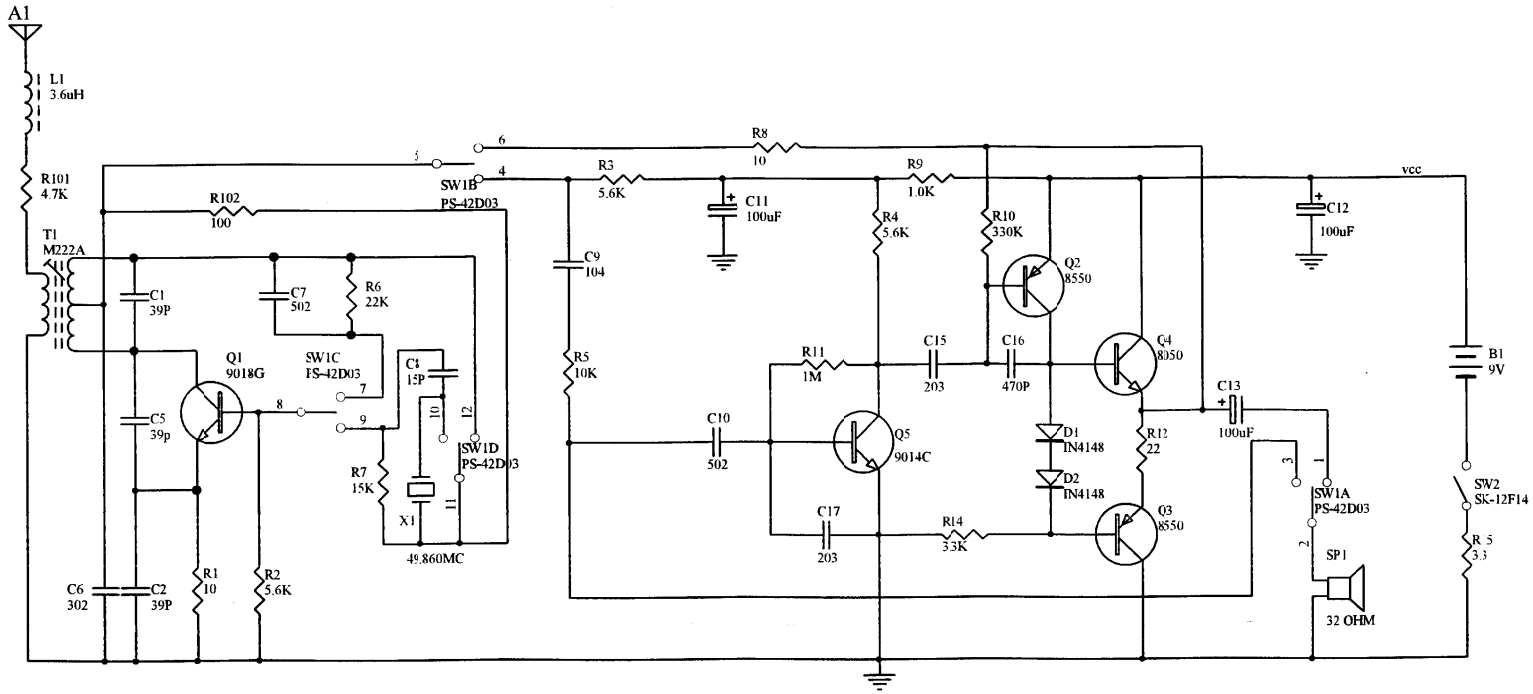

Title	WT-381 (49MC)	
Size A4	Number	Revision
Date: 12-Aug-2011		Sheet of
File: Z:\W T 对讲机\wt-381\WT-381.DDB		Drawn By:

PDF 文件使用 "pdfFactory Pro" 试用版本创建 www.fineprint.com.cn