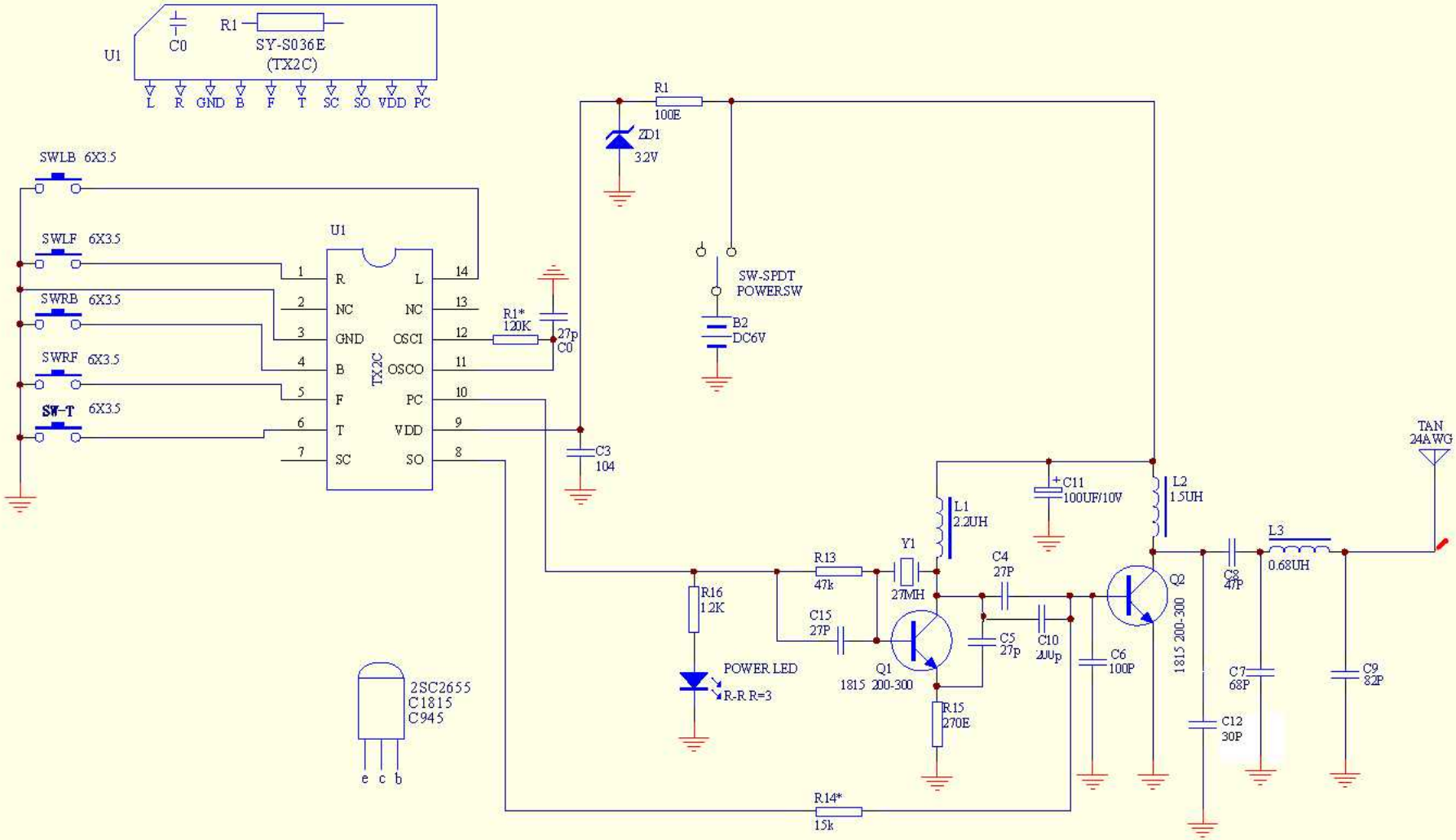

1.图中电阻未标注功率全为1/8W

2.R1、R14可根据U1的电性参数离散做调整

Title	索鹰电器实业有限公司	SOYIN
Size A4	Number SY-S060C	Revision V1.0
Date: 28-Sep-2004		Sheet of 1/1
File: D:\PROTE99\sy-s060.ddb		Drawn By: 刘